UNITH™
SAFETY SYSTEM

LIBRETTO D'ISTRUZIONI E MONTAGGIO

ELICA

Dispositivo Classe E

UNI EN 795

Indice

1.0 Premessa *3*
1.1 Avvertenze generali 3

1.2 Garanzia **4**

1.3 Responsabilità del fabbricante **4**

2.0 Elementi costitutivi *5*
2.1 Contenuto confezione 5
2.2 Composizione 5

3.0 Schema di montaggio *6*
3.1 Prima di iniziare il montaggio 6
3.2 Descrizione montaggio 6
3.3 Modalità di fissaggio 6

4.0 Schema indicativo distanze minime *7*

7.3 Verifiche periodiche dispositivi di ancoraggio 8
7.4 Le verifiche dovranno prevedere 8

1.0 Premessa

Il presente libretto di istruzioni fornisce tutte le indicazioni necessarie per l'installazione e la manutenzione dei dispositivi di ancoraggio.

Tutti i dispositivi in classe E sono corredati di certificato rilasciato dal laboratorio prove Sigma S.r.l. (concessione ministero delle infrastrutture e trasporti — legge 1086171 art.20-D.M. n.55231 25.07.2006 con sistema di gestione qualità certificato RINA ISO 9001:2000) che ne attesta la conformità ai requisiti richiesti dalla normativa UNI EN 795-08.

Per il corretto posizionamento ed uso dei dispositivi di ancoraggio è necessario l'elaborato grafico della copertura redatto da professionista abilitato.

Si consiglia una progettazione che privilegi sempre l'utilizzo dei dispositivi di ancoraggio con caduta totalmente prevenuta mediante dispositivi di protezione individuale adeguati (EN 358 — 354) in modo da impedire all'operatore di raggiungere la zona in cui sussiste il rischio di caduta.

I dispositivi di ancoraggio possono essere utilizzati esclusivamente da personale adeguatamente formato ed addestrato come previsto dal D.lgs. 81/2008.

Articoli correlati:

art.36 Informazione ai lavoratori;

art.37 Formazione dei lavoratori;

art.77 Obblighi del datore di lavoro;

art.78 Obblighi dei lavoratori;

art. 111 Obblighi del datore di lavoro nell'uso di attrezzature per lavori in quota; art. 115 Sistemi di protezione contro le cadute dall'alto;

art.116 Obbligo dei datori di lavoro concernenti l'impiego di accesso e posizionamento mediante funi;

art.117 lavori in prossimità di parti attive.

Prima di utilizzare i dispositivi di ancoraggio consultare sempre il presente libretto, la tabella apposta nel punto di accesso della copertura ed il fascicolo tecnico specifico del sistema.

1.1 Avvertenze generali

Per l' utilizzo:

Prima di accedere alla copertura ed utilizzare i dispositivi di ancoraggio consultare il fascicolo tecnico dell'opera nel quale sono riportate tutte le informazioni necessarie per operare in sicurezza.

Tutti i dispositivi di ancoraggio in classe A-C-D-E, devono essere utilizzati esclusivamente da personale autorizzato dal datore di lavoro, adeguatamente formato ed addestrato in base a quanto disposto del D.Lgs.81/08 (art.37, art.116).

Per l'utilizzo dei dispositivi di ancoraggio è necessario l'impiego di adeguati dispositivi di protezione individuale "DPI" aventi marcatura CE .

Si sconsiglia l'utilizzo dei dispositivi di ancoraggio in presenza di condizioni meteorologiche avverse tali da mettere in pericolo la sicurezza dei lavoratori.

Non utilizzare i dispositivi di ancoraggio come sostegno in fase di lavoro, essi devono trattenere l'operatore solo nell'eventualità di una caduta.

Utilizzare i dispositivi di ancoraggio solo per lavori di piccola entità; durante tale intervento interdire l'area sottostante (soggetta a possibili cadute di oggetti) al passaggio di persone e mezzi.

Utilizzare i dispositivi di ancoraggio solo se in perfetta efficienza; consultare l'apposita tabella apposta nel punto di accesso alla copertura riportante l'esito delle verifiche periodiche effettuate da tecnici abilitati.

Per il montaggio:

Prima di iniziare il montaggio consultare l'elaborato tecnico della copertura redatto dal progettista nel quale sono riportate tutte le indicazioni necessarie per la corretta installazione dei dispositivi di ancoraggio (posizione e modalità di fissaggio) e leggere attentamente il presente libretto di istruzioni.

Per la manipolazione dei prodotti utilizzare sempre guanti, scarpe antinfortunistiche e quant'altro necessario per la sicurezza.

Importante:

Sostituire sempre l'intero sistema se soggetto a deformazioni dovute a cause accidentali oppure alla caduta dell'operatore.

1.2 Garanzia

Si garantisce l'ottima qualità dei propri prodotti e la loro perfetta efficienza.

In presenza di vizi di fabbricazione si impegna a sostituire i componenti difettosi presso il rivenditore che ha effettuato la vendita.

La garanzia ha validità:

- 10 anni per tutti i dispositivi di ancoraggio in acciaio inox A2-A4 (AISI 304-316);

dalla data di acquisto dei prodotti.

Cause di decadenza:

- Montaggio od uso non conforme alle indicazioni riportate nel presente libretto di istruzioni (contenuto nella confezione di ogni prodotto);
- Deformazioni causate da errato collaudo, uso improprio od eventuale caduta dell'operatore;
- Utilizzo di componenti non idonei.

1.3 Responsabilità fabbricante

I dispositivi di ancoraggio devono essere impiegati unicamente per gli usi per i quali sono stati concepiti e progettati; il dispositivo è stato progettato per rimanere fisso sul luogo di montaggio: non è un DPI pur assendo stato testato nel rispetto della la norma EN 795/12.

Si declina ogni responsabilità per danni a persone o cose riconducibili ad un uso differente.

2.0 Elementi costitutivi

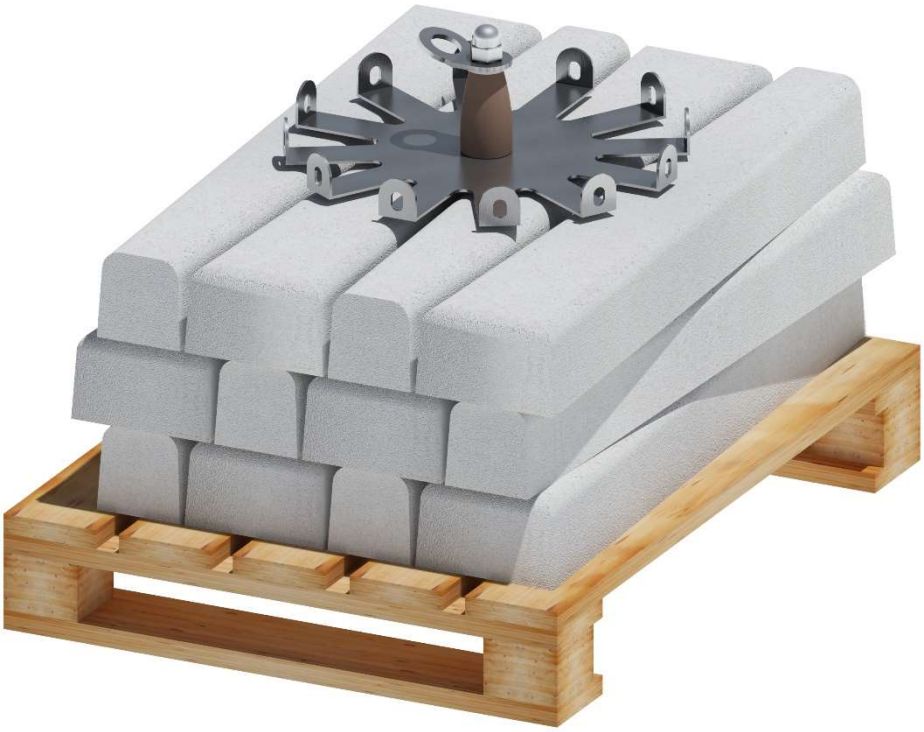

2.1 Contenuto della confezione

N°12 spicchi in cemento con all'interno barra filettata M12 in acciaio con manicotto femmina in acciaio inox, n°12 dadi M12 inox A2, n°12 rondelle grower anti-svitamento inox.

Cerchio di diametro 40cm in acciaio inox per il fissaggio degli elementi in cemento.

Ancoraggio composto da: barra filettata M20 inox avente ad un'estremità una piastrina girevole in acciaio inox A2 bloccata mediante cono in alluminio anodizzato, rondella in alluminio anodizzato rosso e dado cieco M20 in acciaio inox A2.

Istruzione di montaggio e d'uso.

2.2 Composizione:

Tutti i nostri prodotti in acciaio inox sono realizzati in acciaio austenitico X5 CrNi 18-10 (A2-AISI304) con finitura mediante burattatura.

Su tutti i nostri prodotti viene apposto una marchiatura indelebile attraverso un sistema a micro percussione oppure laser.

3.0 Schema di montaggio

3.1 Prima di iniziare il montaggio:

-Verificare l'idoneità di tenuta dei materiali di supporto nei quali verranno fissati i dispositivi di ancoraggio;

-consultare l'elaborato grafico della copertura redatto dal progettista dell'opera che contiene tutte le indicazioni necessarie per il corretto posizionamento dei dispositivi di ancoraggio sull'intera struttura;

-essendo i dispositivi di ancoraggio in acciaio possono trasformarsi in potenziali conduttori di corrente, verificare quindi che nel sito di installazione non vi siano possibili contatti con impianti elettrici.

Il prodotto è idoneo per l'installazione su superfici di appoggio piane e portanti (carico minimo 250 kg/mq) con supporto di rivestimento in guaina bituminosa o pavimento con finitura in cemento grezzo.

Importante: non utilizzare il prodotto in presenza di ghiaccio o consistenti ristagni di acqua piovana in quanto il possibile effetto di acquaplanig o slittamento potrebbero aumentare considerevolmente gli spazi di arresto.

3.2 Descrizione montaggio

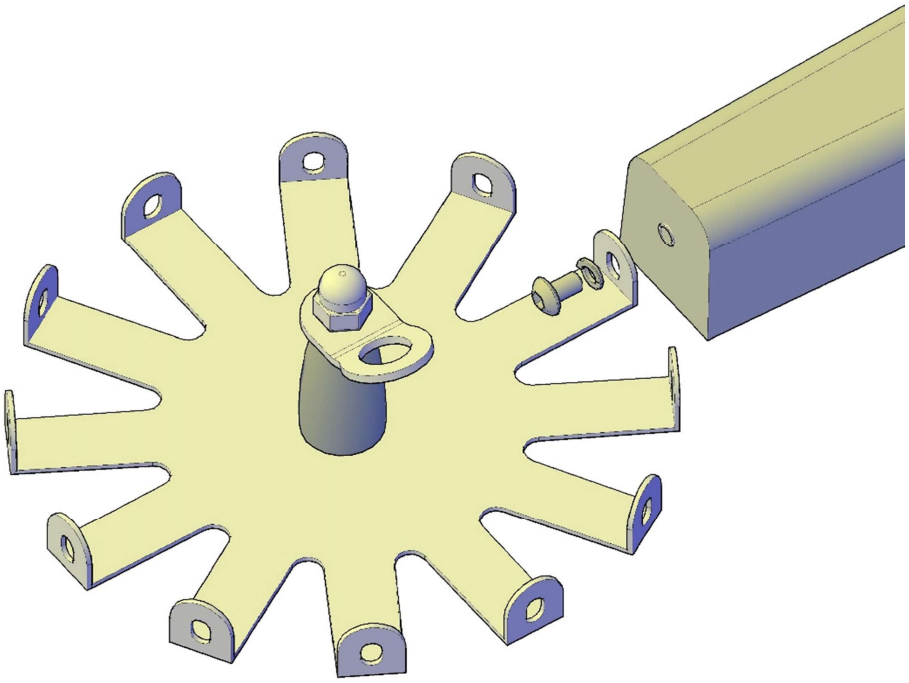

Assemblare al cerchio i dodici contrappesi avvitando le viti nelle boccola annegata nel manufatto in cemento come rappresentato in figura (vite, rondella grover)

4.0 Schema indicativo delle distanze

La collocazione dell'ancoraggio con una distanza minima tra il centro delle stesso e il vuoto di 2,5m consente di lavorare in trattenuta con un cordino da 2m.

Non superare la distanza minima di 1 m dal bordo del dispositivo al punto di caduta, la distanza può essere ridotta in caso di cordolo sopraelevato in cls(in questo caso verificare attentamente il supporto in base ai certificati allegati e non oltrepassare i 74 cm (spostamento di 32 cm x coefficiente di sicurezza 2)

La prova è stata eseguita sui seguenti materiali:

Il test effettuato ed il relativo certificato rilasciato da ente esterno si riferiscono all'appoggio su superfici piane e portanti (carico max 250kg/mq) con supporto di rivestimento in guaina bituminosa o cemento grezzo.

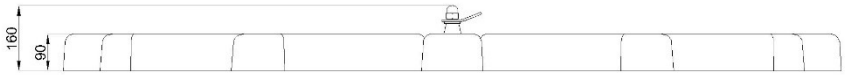

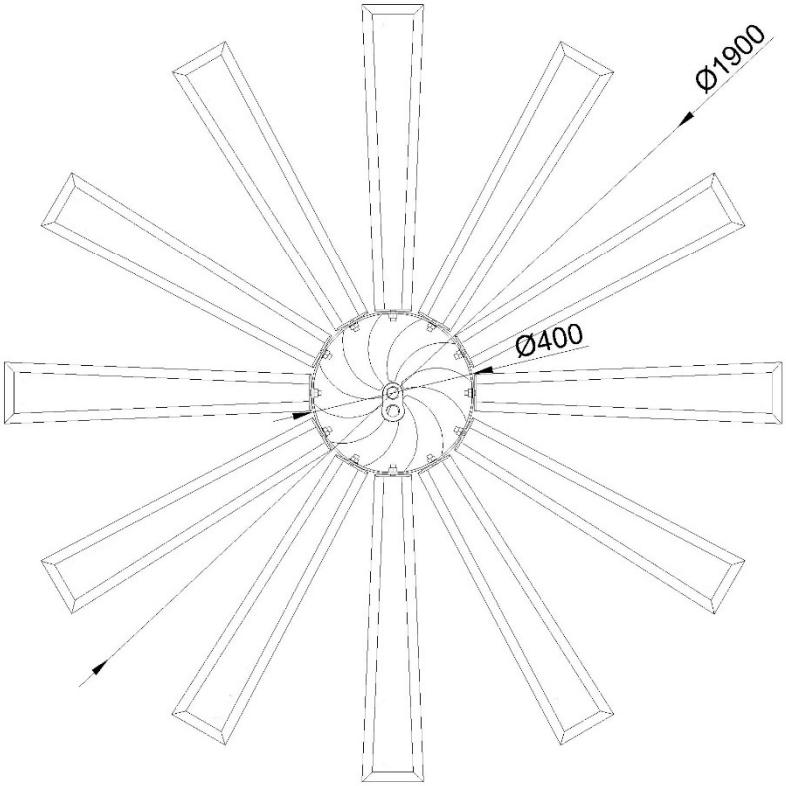

Misure dispositivo

5.0 Verifiche periodiche dispositivi di ancoraggio

Tutti i prodotti Unith essendo realizzati in acciaio inox (AISI 304-316) oppure in acciaio (Fe360) con trattamento di zincatura a caldo non necessitano di particolari manutenzioni; riteniamo invece opportuna l'ispezione del sistema con cadenza biennale, al fine di verificare che il livello di efficienza si sia mantenuto inalterato dalla data di messa in servizio, poiché eventuali deterioramenti dei supporti strutturali, allentamenti dei sistemi di fissaggio o dell'impermeabilizzazione potrebbero comprometterne la tenuta. Se l'ispezione dovesse dare esito negativo, i dispositivi di ancoraggio potranno essere utilizzati solo in seguito alla manutenzione effettuata da un tecnico abilitato del settore che ne attesta i requisiti di idoneità. Durante questo periodo il manutentore dovrà vietare l'utilizzo del sistema con apposite segnalazioni nel punto di accesso alla copertura e farne immediata comunicazione al proprietario dell'immobile.

Sarà cura del proprietario/amministratore dell'immobile mantenere nel tempo le caratteristiche di resistenza e solidità dei dispositivi di ancoraggio, prevedendo programmi ispettivi e manutentivi con personale specializzato del settore.

5.1 Le verifiche dovranno prevedere:

- controllo visivo dell'integrità di tutti i contrappesi in calcestruzzo, in particolare la presenza di crepe (crepe lungo l'asse lungo superiori a 10 cm non sono accettabili, mentre quelle lungo lasse corto non pregiudicano il funzionamento data la presenza interna della barra filettata);
- controllo del serraggio dei dadi M20 sopra e sotto il cerchio in acciaio(coppia di serraggio minima 50 Nm
- verifica dell'itegrità del supporto strutturale;
- controllo del corretto posizionamento e della presenza di avvallamenti con ristagno d'acqua.