UNITH™
SAFETY SYSTEM

LIBRETTO D'ISTRUZIONI E MONTAGGIO

CONTIENE CERTIFICATO

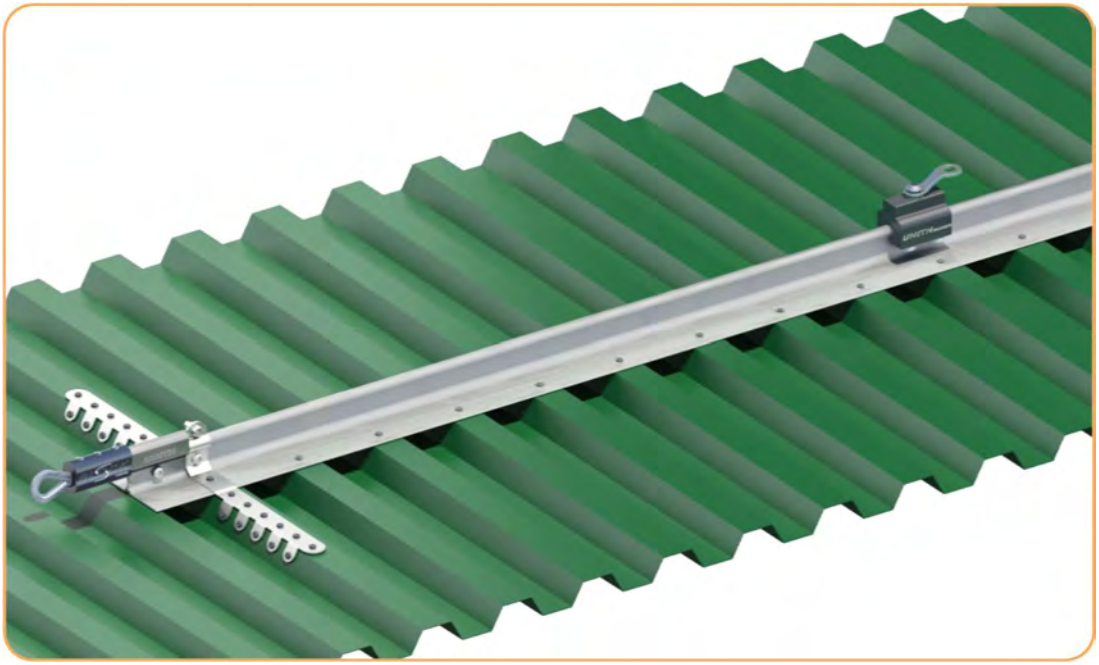

UNITHRAIL

Linea di ancoraggio rigida Classe D

UNI EN 795:2012

UNI CEN-TS 16415:2013

UNI 11578:2015

Documento originale da conservare a cura del proprietario – amministratore dell'immobile

Indice

1.0 Premessa *3*
1.1 Avvertenze generali 4
1.2 Garanzia 5
1.3 Responsabilità del fabbricante 5
1.4 Ispezione e manutenzione 5

2.0 Elementi costitutivi *7*

2.1 Disegno tecnico 8

3.0 Schema di montaggio *9*
3.1 Avvertenze preliminari 9
3.2 Prima di iniziare il montaggio 9
3.3 Descrizione montaggio 10

4.0 Utilizzo dispositivi *17*

5.0 Posizionamento tabella e compilazione *18*

6.0 Dichiarazione di conformità e certificati *19*

7.0 Scheda ispezioni e manutenzioni *23*

1.0 Premessa

Il presente libretto di istruzioni fornisce tutte le indicazioni necessarie per l'installazione e la manutenzione dei dispositivi di ancoraggio.

Tutti i dispositivi Unith in classe A-C-D-E sono corredati di certificato rilasciato dal laboratorio prove Sigma S.r.l. (concessione ministero delle infrastrutture e trasporti — legge 1086171 art.20-D.M. n.55231 25.07.2006 con sistema di gestione qualità certificato RINA ISO 9001:2000) che ne attesta la conformità ai requisiti richiesti dalle normative vigenti:

UNI-EN 795 :2012

UNI CEN-TS 16415 :2013

UNI 11578 :2015

Per il corretto posizionamento ed uso dei dispositivi di ancoraggio è necessario l'elaborato grafico della copertura redatto da professionista abilitato.

Unith consiglia una progettazione che privilegi sempre l'utilizzo dei dispositivi di ancoraggio in regime di trattenuta con caduta totalmente prevenuta mediante dispositivi di protezione individuale adeguati (EN 358 — 354) in modo da impedire all'operatore di raggiungere la zona in cui sussiste il rischio di caduta.

I dispositivi di ancoraggio possono essere utilizzati esclusivamente da personale adeguatamente formato ed addestrato come previsto dal D.lgs. 81/2008.

Articoli correlati:

art.36 Informazione ai lavoratori;

art.37 Formazione dei lavoratori:

art.77 Obblighi del datore di lavoro;

art.78 Obblighi dei lavoratori;

art. 111 Obblighi del datore di lavoro nell'uso di attrezzature per lavori in quota; art. 115 Sistemi di protezione contro le cadute dall'alto;

art.116 Obbligo dei datori di lavoro concernenti l'impiego di accesso e posizionamento mediante funi;

art.117 Lavori in prossimità di parti attive.

Prima di utilizzare i dispositivi di ancoraggio consultare sempre il presente libretto, la tabella apposta nel punto di accesso della copertura ed il fascicolo tecnico specifico del sistema.

1.1 Avvertenze generali

Per l' utilizzo:

- Prima di accedere alla copertura ed utilizzare i dispositivi di ancoraggio consultare il fascicolo tecnico dell'opera nel quale sono riportate tutte le informazioni necessarie e le procedure per operare in sicurezza.
- Tutti i dispositivi di ancoraggio in classe A-C–D-E devono essere utilizzati esclusivamente da personale autorizzato dal datore di lavoro, adeguatamente formato ed addestrato in base a quanto disposto del D.Lgs.81/08 (art.37,art.116).
- Per l'utilizzo dei dispositivi di ancoraggio è necessario l'impiego di adeguati dispositivi di protezione individuale "DPI" aventi marcatura CE.
- Si sconsiglia l'utilizzo dei dispositivi di ancoraggio in presenza di condizioni meteorologiche avverse tali da mettere in pericolo la sicurezza dei lavoratori.
- Utilizzare i dispositivi di ancoraggio solo per lavori di piccola entità.
- Utilizzare i dispositivi di ancoraggio solo se in perfetta efficienza; consultare l'apposita tabella apposta nel punto di accesso alla copertura ed eventualmente le schede di ispezione riportanti l'esito delle verifiche periodiche effettuate da tecnici abilitati.

Per il montaggio:

Prima di iniziare il montaggio consultare l'elaborato tecnico della copertura redatto dal progettista nel quale sono riportate tutte le indicazioni necessarie per la corretta installazione dei dispositivi di ancoraggio (posizione e modalità di fissaggio) e leggere attentamente il presente libretto di istruzioni.

Per la manipolazione dei prodotti utilizzare sempre guanti, scarpe antinfortunistiche e quant'altro necessario per la sicurezza.

Importante:

Sostituire sempre l'intero sistema se soggetto a deformazioni dovute a cause accidentali oppure alla caduta dell'operatore.

1.2 Garanzia

UNITH™ garantisce l'ottima qualità dei propri prodotti e la loro perfetta efficienza.

In presenza di vizi di fabbricazione si impegna a sostituire i componenti difettosi presso il rivenditore che ha effettuato la vendita.

I prodotti UNITH™ hanno una garanzia contro ogni difetto del materiale o di fabbricazione con validità:

- illimitata per le versioni in acciaio inox AISI 304 e AISI 316

- 30 anni per le versioni in acciaio (minimo S235) con zincatura a caldo secondo norma UNI EN ISO 1461:2009

- 10 anni per le versioni in lega di alluminio

Non sono coperti da garanzia: la normale usura superficiale, lo scolorimento dei trattamenti esterni o verniciatura, il deterioramento o la sparizione delle serigrafie, le modifiche o i ritocchi, la cattiva conservazione, le guarnizioni in materiale elastomerico, i danni dovuti agli incidenti e alle negligenze, gli utilizzi ai quali questo prodotto non è destinato.

La garanzia scende a 10 anni in caso di installazione in località marine o in ambienti con presenza di agenti aggressivi; in questo caso la garanzia è comunque subordinata ad un programma di ispezione annuale ed eventuale manutenzione da registrare su apposite schede.

Cause di decadenza:

- Montaggio od uso non conforme alle indicazioni riportate nel presente libretto di istruzioni (contenuto nella confezione di ogni prodotto);
- Deformazioni causate da errato collaudo, uso improprio od eventuale caduta dell'operatore;
- Utilizzo di componenti non di produzione Unith.

1.3 Responsabilità fabbricante

I dispositivi di ancoraggio Unith devono essere impiegati unicamente per gli usi per i quali sono stati concepiti e progettati.

Si declina ogni responsabilità per danni a persone o cose riconducibili ad un uso differente.

1.4 Ispezione e Manutenzione

Tutti i prodotti *UNITH™* non necessitano di particolari manutenzioni; si ritiene invece opportuna l'ispezione del sistema con cadenza annuale, al fine di verificare che il livello di efficienza si sia mantenuto inalterato dalla data di messa in servizio, poiché eventuali deterioramenti dei supporti strutturali, allentamenti dei sistemi di fissaggio o dell'impermeabilizzazione potrebbero comprometterne la tenuta.

Sarà cura del proprietario/amministratore dell'immobile mantenere nel tempo le caratteristiche di resistenza e solidità dei dispositivi di ancoraggio, prevedendo programmi ispettivi e manutentivi con personale specializzato del settore.

Le procedure di ispezione e manutenzione seguono le specifiche indicate dalla norma UNI 11560:2014 "Sistemi di ancoraggio permanenti in copertura - Guida per l'individuazione, la configurazione, l'installazione, l'uso e la manutenzione"

Ispezione

L' ispezione comprende una serie di controlli visivi ed osservazioni atti a verificare l'efficienza del sistema anticaduta installato. Si suggerisce una cadenza ispettiva annuale come da indicazione del produttore secondo Norma UNI 11560:2014 Punto 9 e UNI 11578:2015 Appendice A.

Le ispezioni periodiche consistono nei controlli di seguito riportati in accordo con le istruzioni e disposizioni del fabbricante :

- controllo visivo dell'integrità di tutti i dispositivi installati;
- controllo dell'impermeabilizzazione intorno all'ancoraggio e verifica dell'integrità del manto di copertura in prossimità degli ancoraggi (sovrapposizioni, allineamenti incastri, ecc.);
- verifica dell'idoneità del supporto strutturale e del sistema di fissaggio;
- controllo del corretto posizionamento della tabella nel punto di accesso alla copertura.

Le ispezioni come da norma UNI 11560:2014 si articolano e suddividono in:

- Ispezione al montaggio
- Ispezione prima dell'uso
- Ispezione periodica
- Ispezione straordinaria

Se l'ispezione dovesse dare esito negativo, i dispositivi di ancoraggio potranno essere utilizzati solo in seguito alla manutenzione effettuata da un tecnico abilitato del settore che ne attesta i requisiti di idoneità. Durante questo periodo il manutentore dovrà vietare l'utilizzo del sistema con apposite segnalazioni nel punto di accesso alla copertura e farne immediata comunicazione al proprietario dell'immobile.

Manutenzione

Per manutenzione si intendono tutti gli interventi necessari per il ripristino delle caratteristiche prestazionali del sistema a seguito di un'ispezione straordinaria che ne evidenzi difetti ed anomalie.

Se la manutenzione comporta la sostituzione di componenti e/o interventi sulla struttura di supporto, con il coinvolgimento di un tecnico abilitato, il manutentore deve rilasciare una dichiarazione di corretta esecuzione dell'intervento di manutenzione richiesto.

Registrazione

L'ispezione al montaggio, le ispezioni periodiche, le ispezioni straordinarie e gli interventi di manutenzione devono essere registrate su schede di registrazione conservate dal committente, allegate al fascicolo del sistema di ancoraggio e rese disponibili per la consultazione.

2.0 Elementi costitutivi

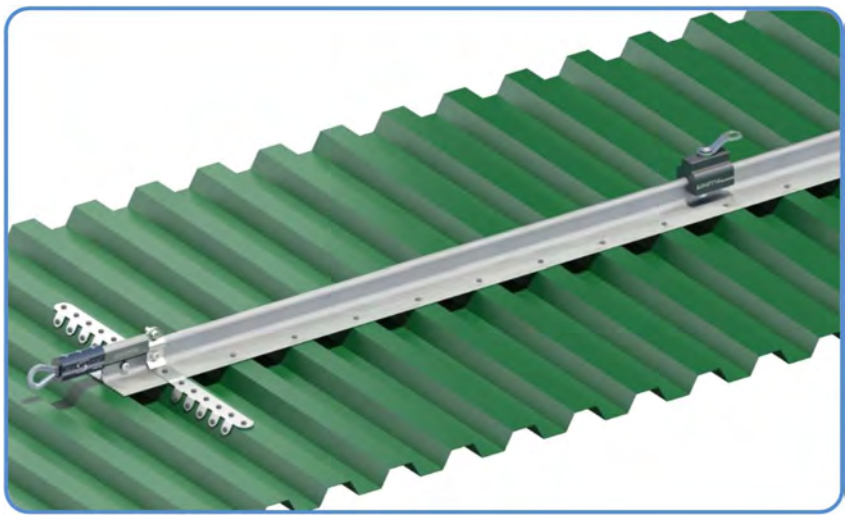

Copertura grecata

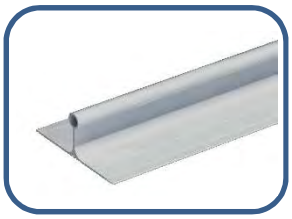

UNITH33
Binario estruso in lega di alluminio 6063 in moduli di lunghezza 300 cm completi di spine di collegamento completo di guarnizione alla base in EPDM da 3 mm

CFUN49X
Fune passante di collegamento in Acciaio inox ø 8 mm

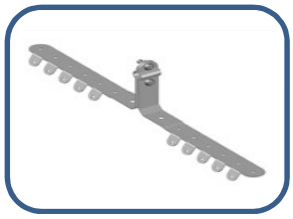

UNITH33A
Staffa di fissaggio di estremità in acciaio inox AISI 304 completa di guarnizione in EPDM fustellata e coppia di bulloni inox M8

UNITH33KIT1
Kit di estremità per bloccaggio fune: n° 2 blocchetti serracavo S-Block; n°2 paracavo inox, n°2 viti ferma-carrello

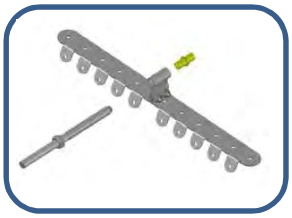

UNITH33AA
Staffa di fissaggio di estremità in acciaio inox AISI 304 completa di guarnizione in EPDM fustellata con terminale fune (carrelli inseribili)

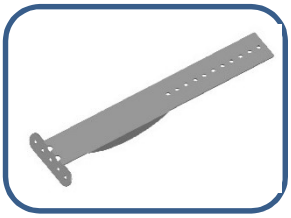

UNITH33SP
Sostegno perpendicolare greche: in acciaio inox sp. 2 mm L. 35 cm

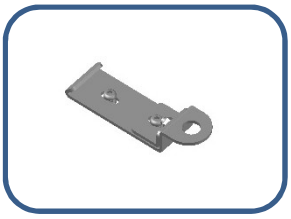

UNITH33D
Aggancio per fune di risalita in acciaio inox

UNITH33-90
Spezzone di binario lunghezza da 0,86 m, raggio 0,6 m, angolo 90°

UNITH33C
Carrello mobile, corpo in alluminio anodizzato fresato con 8 rotelle; piastrina di collegamento inox
Per binario a pavimento

UNITH33LX
Carrello apribile, corpo in alluminio anodizzato fresato con 8 rotelle; piastrina di collegamento inox

Copertura graffata

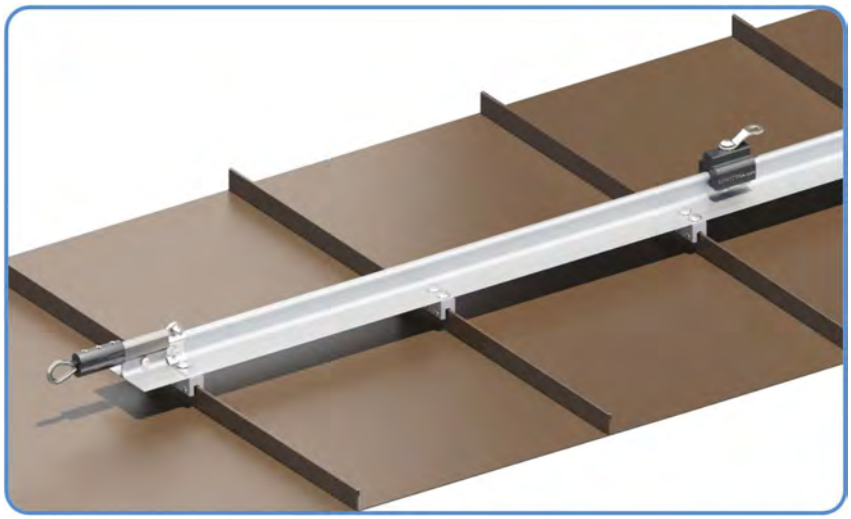

S5-EC

Morsetto per coperture graffate (graffatura piatta)

S5-SC

Morsetto per coperture graffate (graffatura triangolare)

S5-ZC

Morsetto per coperture graffate (graffatura tonda)

Dimensioni

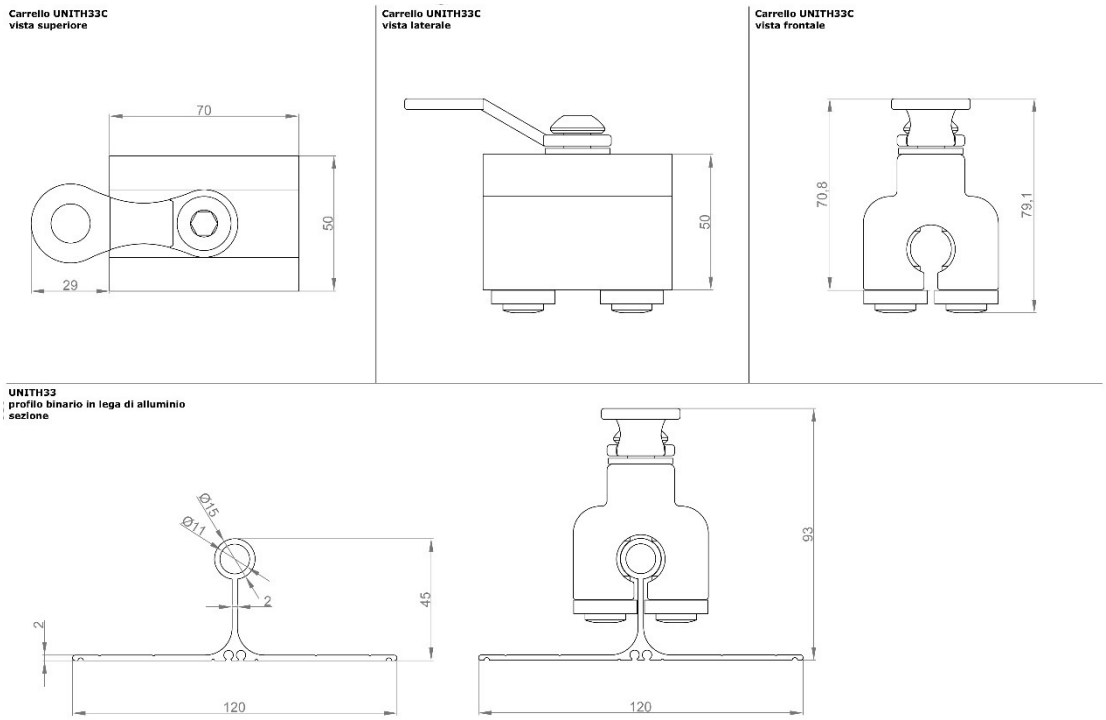

3.0 Schema di montaggio

3.1 Avvertenze preliminari:

- Verificare l'idoneità di tenuta dei materiali di supporto nei quali verranno fissati i dispositivi di ancoraggio;

- Consultare l'elaborato grafico della copertura, redatto dal progettista dell'opera che contiene tutte le indicazioni necessarie per il corretto posizionamento dei dispositivi di ancoraggio sull'intera struttura;

- Essendo i dispositivi di ancoraggio realizzati in materiale metallico possono trasformarsi in potenziali conduttori di corrente, verificare quindi che nel sito di installazione non vi siano possibili contatti con impianti elettrici.

3.2 Prima di iniziare il montaggio:

- La linea di ancoraggio rigida a binario può essere installata su tutte le coperture metalliche con profilo grecato o similare di qualsiasi spessore fissate alla struttura in conformità alla norma UNI 10372;
- In caso di coperture inclinate accertarsi che a monte del binario i pannelli della copertura abbiano almeno una vite di fissaggio ogni 25 cm per lunghezze di falda fino a 3 m, o 50 cm per lunghezze di falda superiori , in caso contrario provvedere ad aggiungere opportuni fissaggi con infissione minima di 4 cm (diametro 6 mm) se avvitate a listelli di legno (resistenza ad estrazione pari a 4kN);
- Per consentire il fissaggio delle staffe di estremità posizionare il binario ad almeno 25 cm di distanza dal colmo della copertura o da strutture, impianti o volumi di ingombro
- E' possibile lasciare la fune scoperta per tratti da massimo 1,5 m tra due binari per attraversare dislivelli, curve od ostacoli: in questi punti dovrà passare un solo carrello alla volta.

Materiale occorrente:

filo tracciatore - trapano avvitatore con punta metallica da 5,5 e 6,2 mm - rivettatrice con inserto per rivetti da 5,5 e 6,2 mm - chiave a brugola 5 mm - chiave da 13 mm e 17 mm -- silicone per sigillatura superiore dei rivetti.

- Rivettare il binario con un rivetto su entrambi i lati della base del profilo rispettando una tenuta complessiva all'estrazione di 1000 kg per metro lineare (un solo rivetto per parte come da fig. 7b o doppio rivetto come da fig. 7c) attenendosi alla tabella seguente peri rivetti forniti da Unith:

	Acciaio 5/10 mm	Alluminio 5/10 mm	Rame 5/10 mm
RIVS (rivetto stagno in alluminio 4,8 mm)	- 70 kg	- 36 kg	- 50 kg
RIVC (rivetto a croce in alluminio 5,2 mm)	- 138 Kg	- 95 kg	- 120 kg
RIVCMAX 6,2 mm	- 150 kg	- 110 kg	- 150

- Fissare il binario con morsetti su entrambi i lati della base del profilo per le prime 2 graffature poi un morsetto a monte ed uno a valle in modo alternato rispettando una tenuta complessiva all'estrazione di 1000 kg per metro lineare attenendosi alla tabella seguente :

	Acciaio 5/10 mm	Alluminio 7/10 mm	Rame 6/10 mm
S5-EC	- 500 kg	- 400 kg	- 500 kg
S5-SC	- 350 Kg	- 300 kg	- 350 kg
S5-ZC	- 3150 kg	- 300 kg	- 350 Kg
- Tabella indicativa: attenersi ai dati del produttore dei morsetti "S5"			

3.3 Descrizione montaggio

- Si consiglia di tracciare una riga con filo tracciatore per determinare il posizionamento del binario
- Posizionare il binario a sbalzo di almeno 8 cm dalla prima greca per lasciare lo spazio alla piastrina coprifune (fig.4)
- Rivettare il primo modulo della linea di ancoraggio con 2 rivetti per fissarlo e stabilizzarlo sulla copertura (Fig.1)

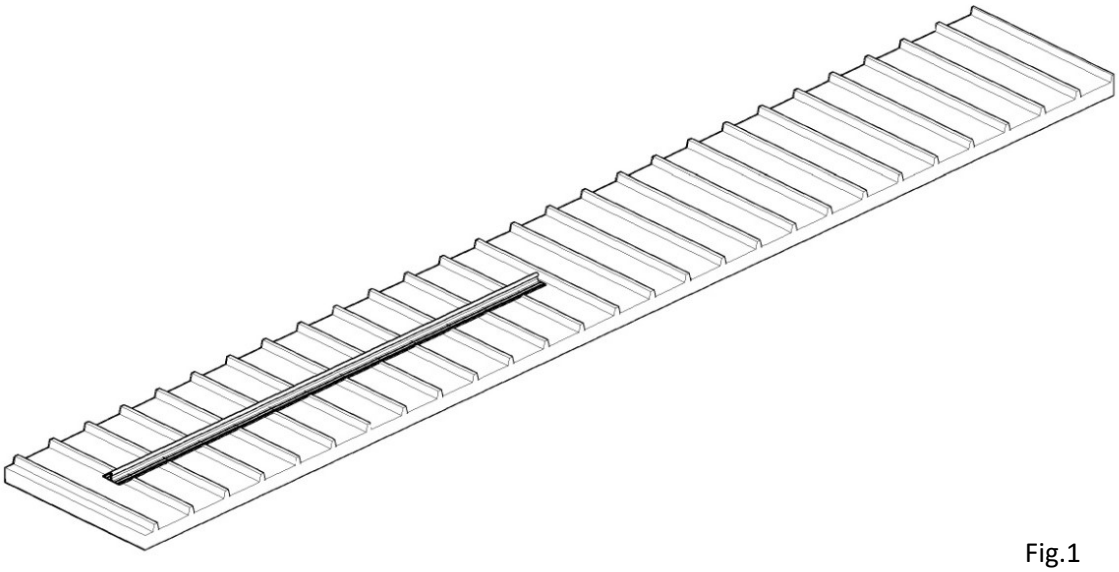

Fig.1

- Provvedere ad infilare la fune nel primo modulo a partire dall'estremità di partenza stendendola per tutta la sua lunghezza (fig.2); durante l'inserimento accertarsi che la fune ruoti sempre in senso antiorario (in accordo con il verso di avvolgimento del trefolo) in modo da prevenire possibili sfilacciamenti del capo che potrebbero limitare o bloccare lo scorrimento.

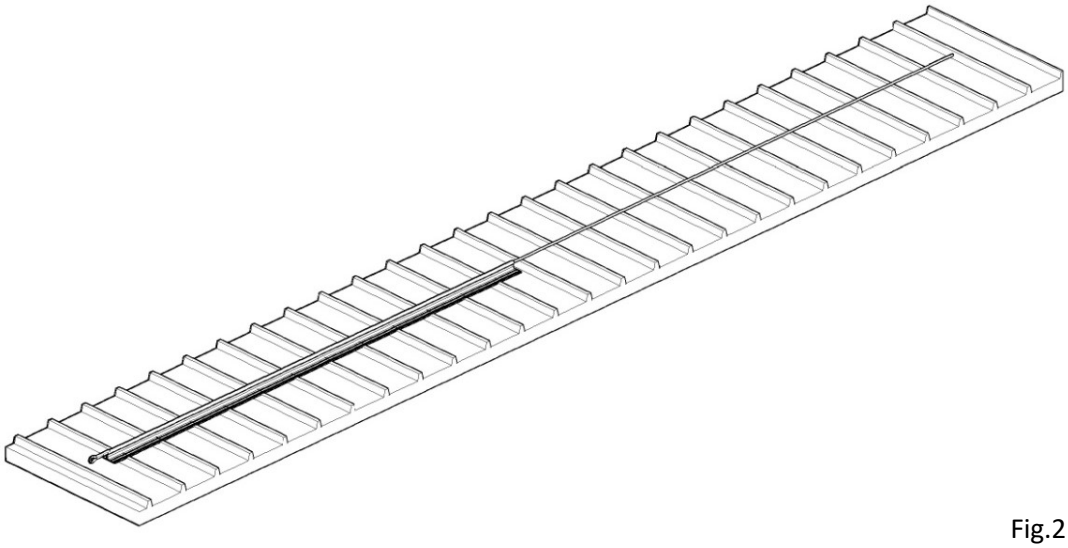

Fig.2

- Inserire sul profilo di alluminio il carrello di ancoraggio mobile a partire dall'estremità iniziale (fig. 3a)

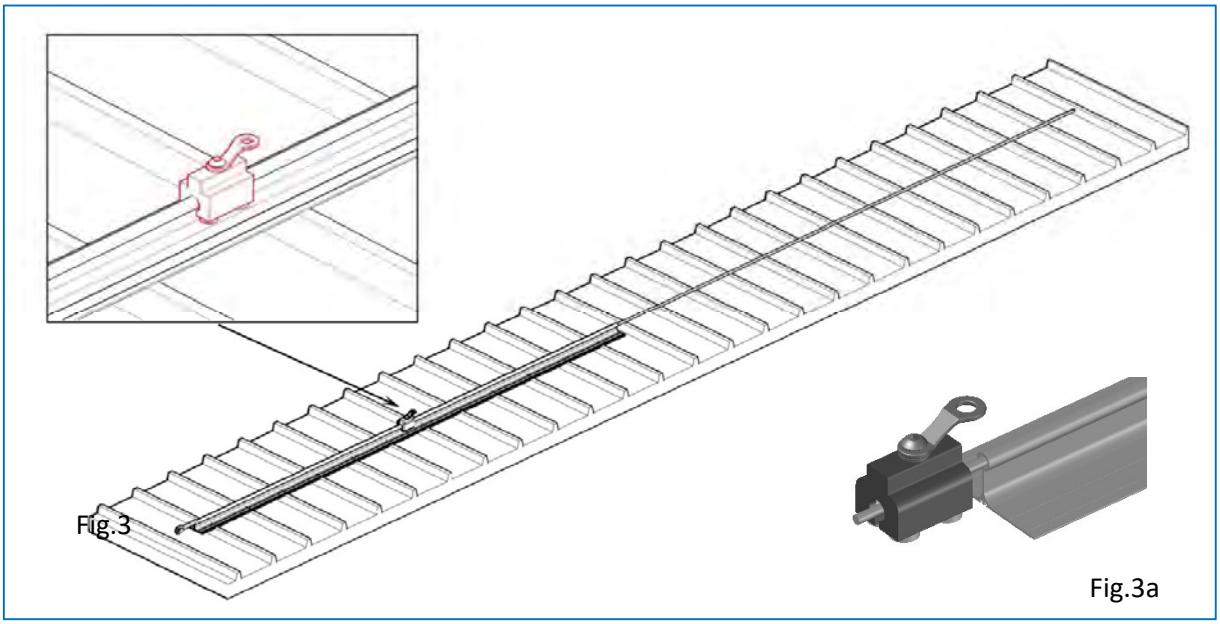

- Inserire la targhetta copricavo sul profilo del binario senza provvedere al fissaggio (fig.4)
- Inserire il morsetto serracavo S-Block per creare una terminazione di blocco della fune all'estremità: serrare prima la vite 2 a 20 Nm poi la 1 e 3 (attenzione seguire scrupolosamente la sequenza); mantenere il capo morto della fune verso l'alto (fig.5b)
- Spostare la targhetta copricavo precedentemente inserita a protezione del capo morto della fune in eccedenza, provvedere al fiassaggio forando il l'anima del profilo in alluminio con punta M8 e serrado la vite M8 con dado in dotazione (Fig.4)

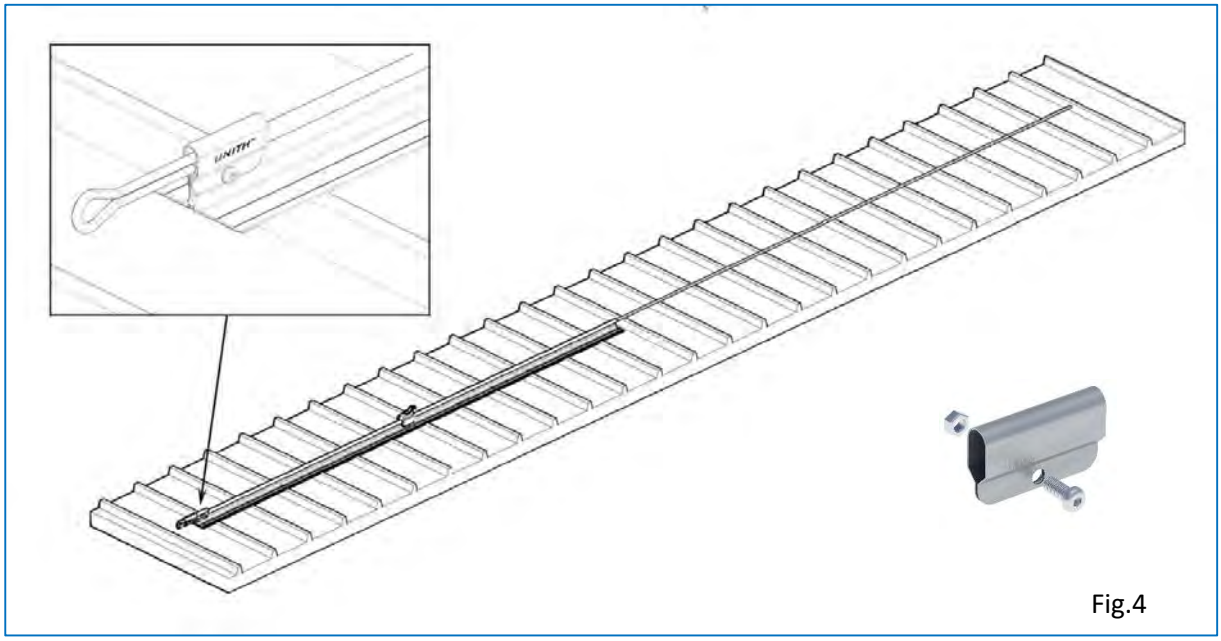

- Montare la staffa di fissaggio di estremità forando l'anima del profilo in alluminio con punta M8, far aderire le alette di fissaggio sui lati delle greche, se necessario adattarne l'inclinazione piegandole con una pinza (Fig.5a e 5b)

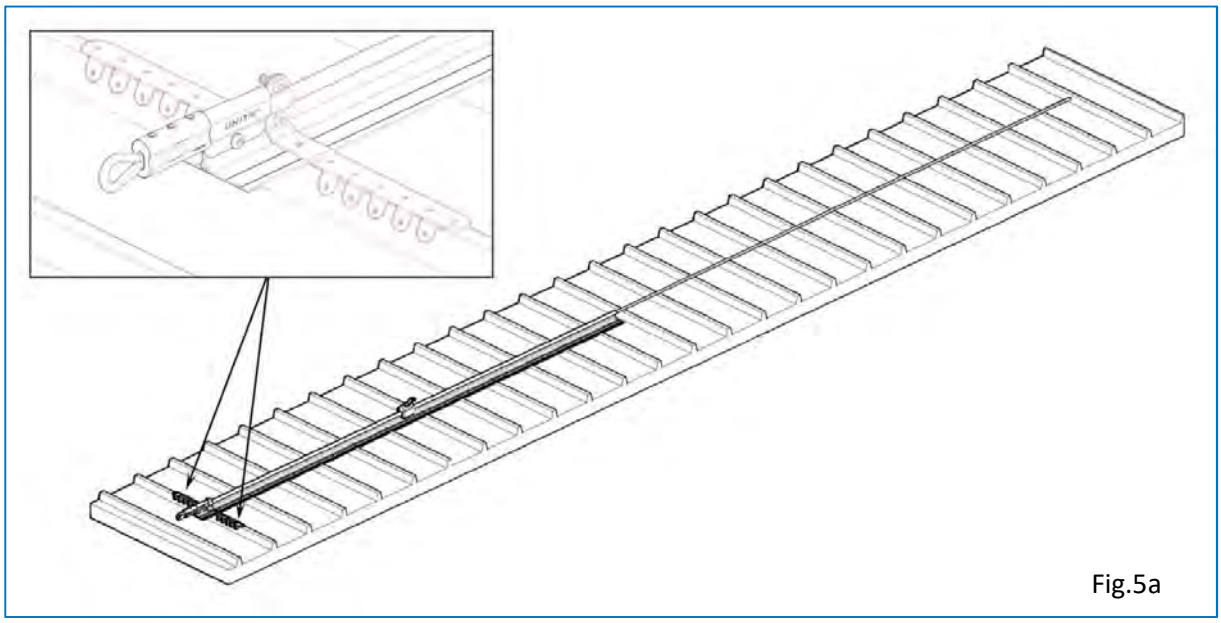

Fig.5a

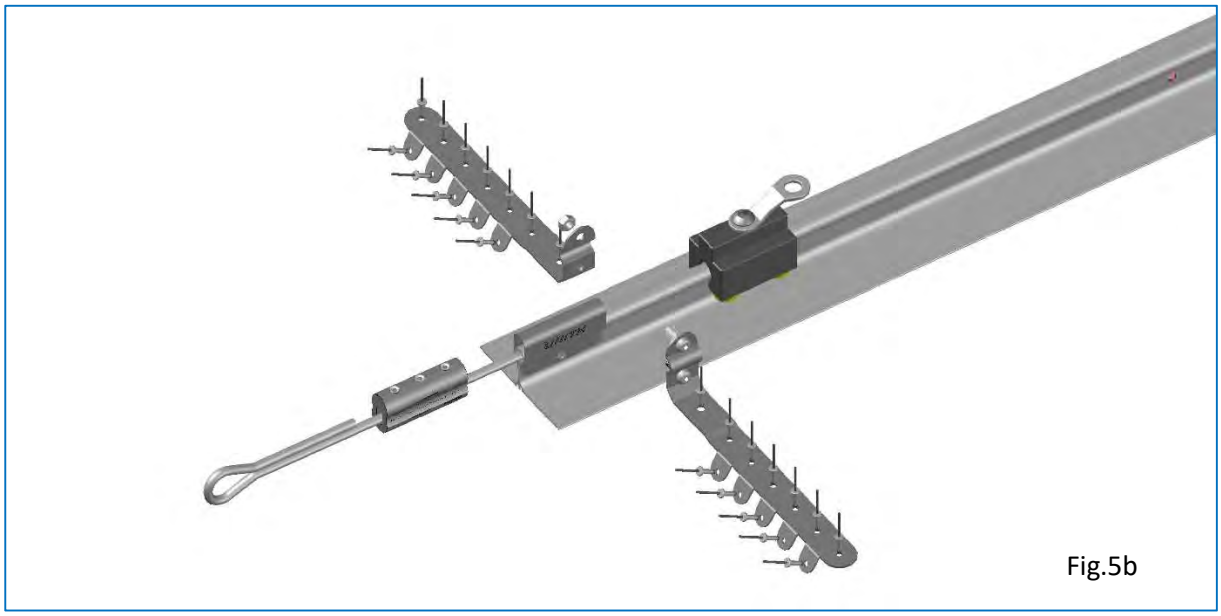

Fig.5b

- Inserire i moduli di binario successivi infilandoli dal capo finale della fune e trasportandoli fino al tratto iniziale, procedere con il collegamento ed allineamento dei moduli mediante utilizzo delle apposite spine inserite alla base dei profili (Fig.6a).

IMPORTANTE : Non far aderire i moduli di binario tra di loro, ma lasciare almeno 2 mm di spazio per consentire le dilatazioni termiche tra gli elementi (Fig.6b) (si consiglia l'uso di una moneta per mantenere la distanza)

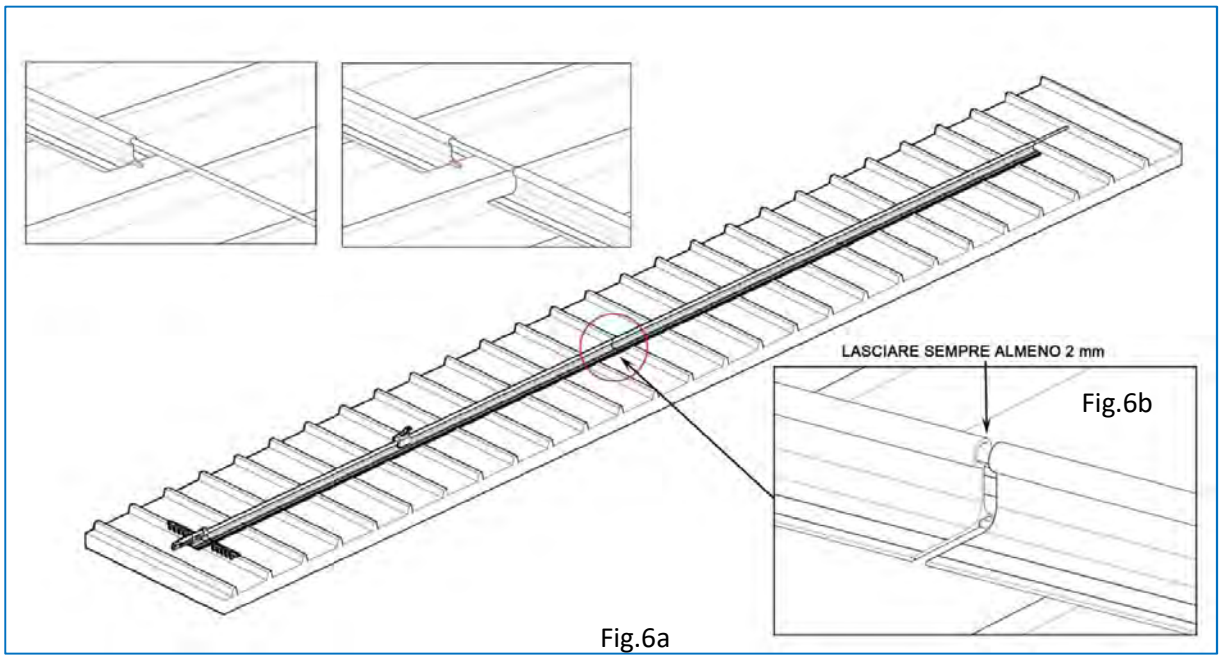

- Verificato il posizionamento corretto della linea a binario, procedere con le operazioni di fissaggio al manto di copertura mediante rivetti:
- Inserire tutti i rivetti nei fori delle staffe di estremità (inizio/fine) previo foro ø 5,5 mm
- Inserire la vite di fermo del carrello eseguendo un foro diametro 8 mm (Fig.7)
  Il fermo dovrà essere posizionato almeno dopo la terza fila di doppi rivetti fissati su tutte le greche disponibili

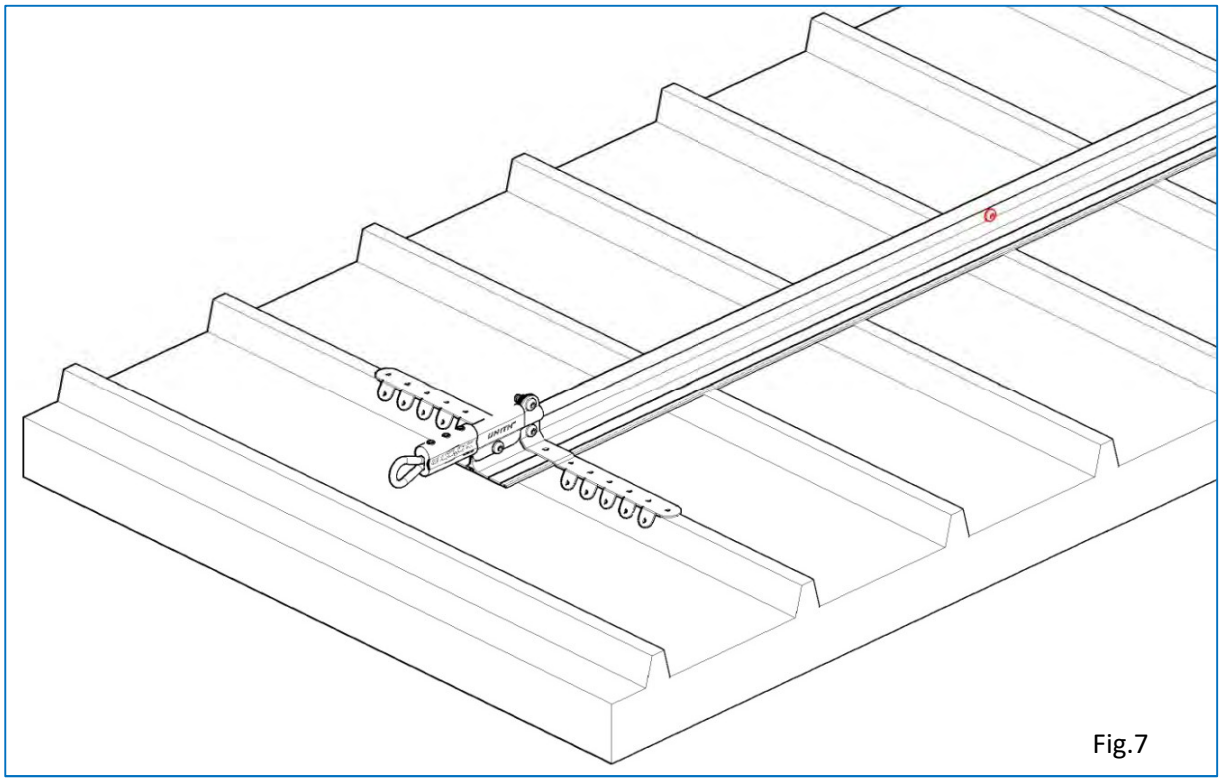

Importante:

Un fissaggio con una resistenza complessiva all'estrazione pari a 1000 kg per metro lineare garantisce una tenuta senza alcuna freccia.

Indicativamente si consiglia:

- *N°1 rivetto con interasse ogni 25 cm su entrambi i lati della base del profilo (fig. 7b)*
- *N°2 rivetti con interasse ogni 50 cm su entrambi i lati della base del profilo (fig. 7c)*

Altre soluzioni di fissaggio sono possibili valutando sia il materiale della copertura sia il tipo di rivetto.

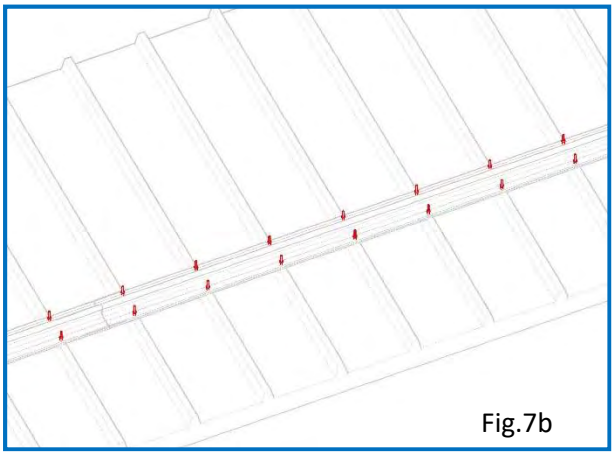

Fig.7b

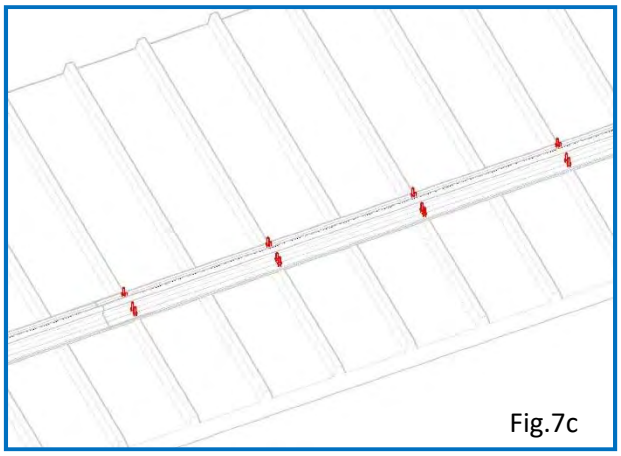

Fig.7c

Montaggio di tratti paralleli alle nervature

- Posizionare i sostegni con la parte non piegata verso i punto di caduta, inserire i rivetti(fig.8)

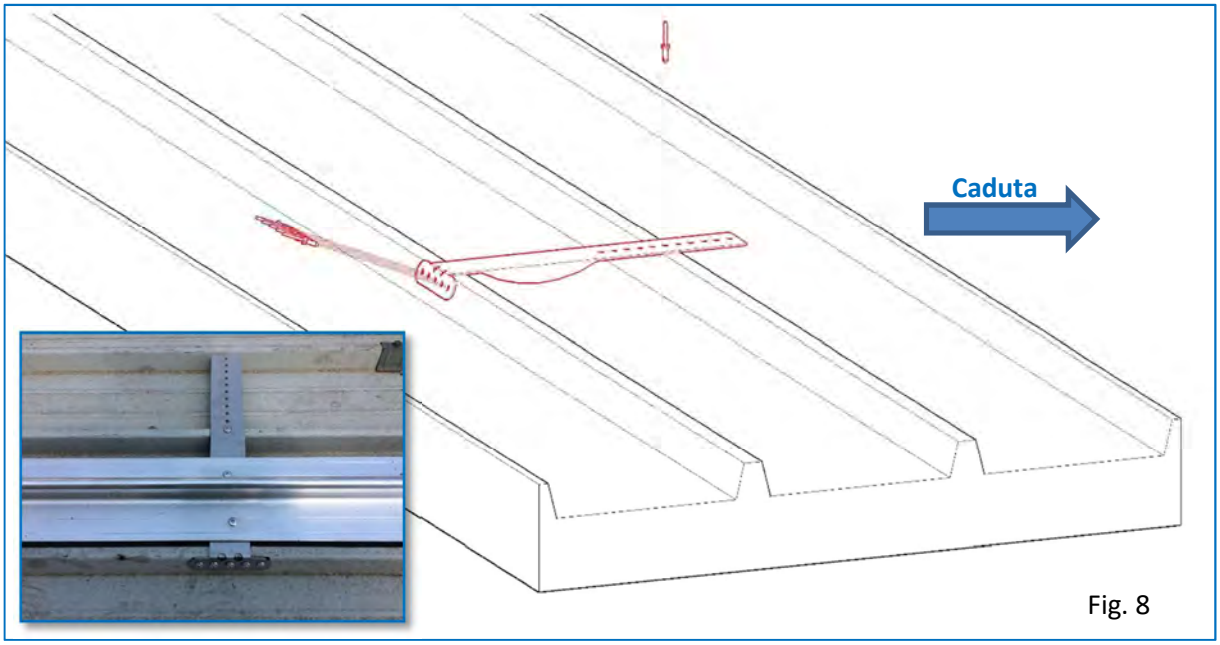

Fig. 8

- Fissare i sostegni ogni 50 cm circa(copertura in acciaio 0,5mm e distanza greche < 35 cm) (valutare in base al materiale della copertura e la distanza delle greche)
- Forare sia il binario che i sostegni e fissare con rivetti o bulloni in modo da avere una forza sia di estrazione che di taglio pari a 4 KN per sostegno (esempio: 4 rivetti a croce in alluminio da 5,2 mm o 2 rivetti strutturali da 5 mm)

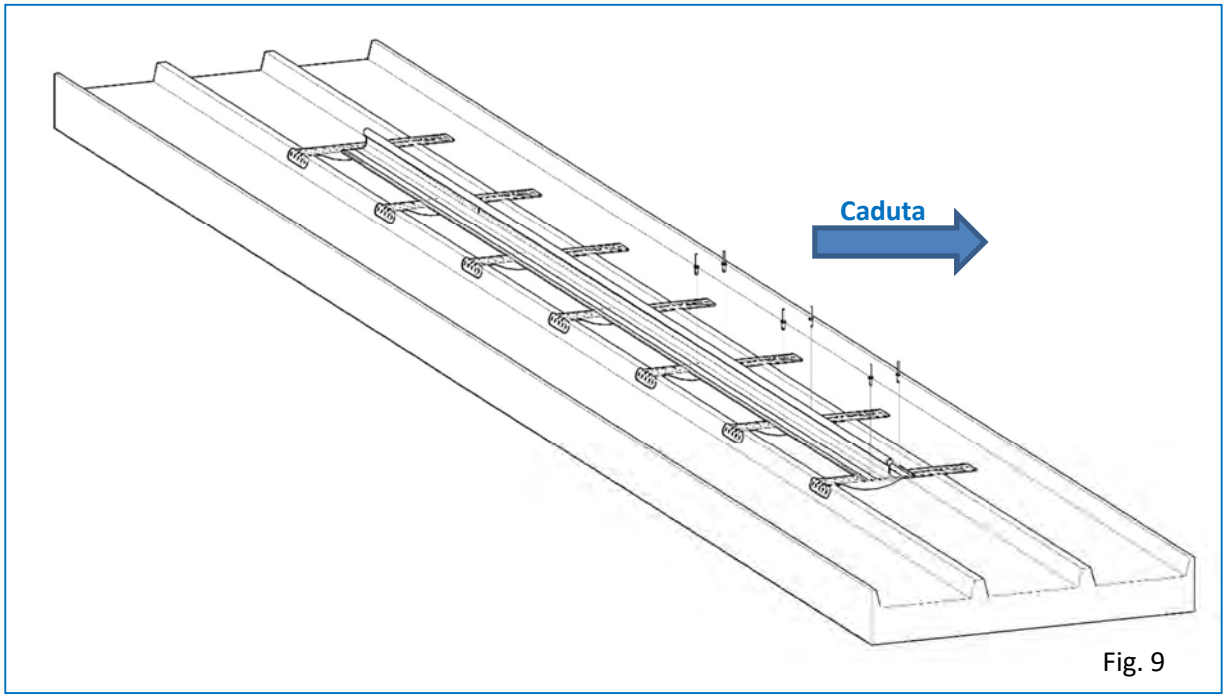

Fig. 9

- Pulire la copertura da tutti i residui di foratura.

Montaggio di tratti curvi o cambi di pendenza

Per giuntare le curve si consiglia la boccola in ottone di allineamento (fig.10a)oltre alle spine.

E possibile eseguire tratti di massimo 1,5 m lasciando la fune scoperta, in questo caso il carrello dovrà essere accompagnato nel binario successivo con una manovra manuale; in caso di percorsi chiusi è possibile sostituire le staffe di partenza con un moschettone che unisce i due capi delle funi(fig. 10).

Un questi tratti scoperti potrà transitare un solo carrello alla volta.

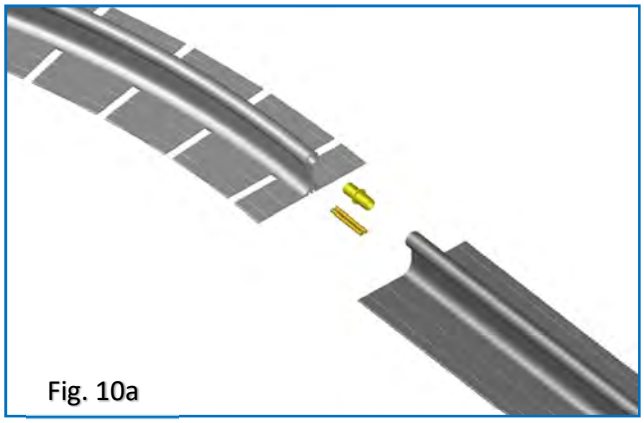
Fig. 10a

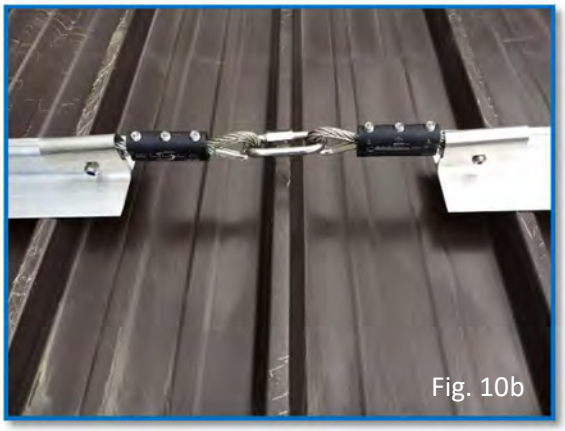
Fig. 10b

Di seguito alcune soluzioni:

Il binario in alluminio può essere tagliato in qualsiasi modo per un tratto massimo di 1,5 m, basta non danneggiare la fune interna; attenzione a non piegare troppo il profilo che potrebbe deformare il tubolare contenente la fune con conseguente impedimento al passaggio del carrello (per piegare il binario senza deformare il tubolare bisognerebbe riempirlo di sabbia prima di deformarlo).

4.0 Utilizzo

La linea di ancoraggio rigida a binario UNITHRAIL in Classe D è utilizzabile da **5 operatori** contemporaneamente, ognuna allacciata ad un carrello di ancoraggio tranne nei tratti dove la fune rimane scoperta dal binario, in questo caso in quel tratto è adatta ad un solo operatore.

Il prodotto è stato testato in base a :

UNI-EN 795 :2012

UNI CEN-TS 16415 :2013

UNI 11578 :2015

Prima dell'utilizzo verificare sempre che la linea di ancoraggio a binario sia stata ispezionata, controllando le informazioni riportate sulla targhetta identificativa all'accesso e sulle specifiche schede del programma di ispezione; in caso di esito negativo non utilizzare la linea di ancoraggio

Utilizzo:

Trattenuta/caduta prevenuta: operatore dotato di DPI EN 354 o EN 358

Arresto caduta : operatore dotato di DPI con assorbitore di energia EN 355 pari a 6 kN

Per spostare il carrello accorre avvicinarsi allo stesso e trascinarlo lateralmente, non è possibile far scorrere il carrello da posizione con angolazione superiore a 25°.

Lavorare sempre perpendicolarmente al binario per evitare eventuale effetto pendolo.

Non oltrepassare mai la vite di fermo posta ai bordi esterni .

5.0 Posizionamento tabella e compilazione

5.1 Posizionamento tabella

La tabella deve essere esposta ben visibile in prossimità dell'accesso alla copertura.

5.2 Compilazione tabella

Contrassegnare i riquadri con:

- I dati della ditta installatrice;
- La data di installazione
- La compilazione della 1°ispezione al montaggio (I)
- Le firme.

Successivamente a seguito di ispezioni programmate compilare gli spazzi in verde

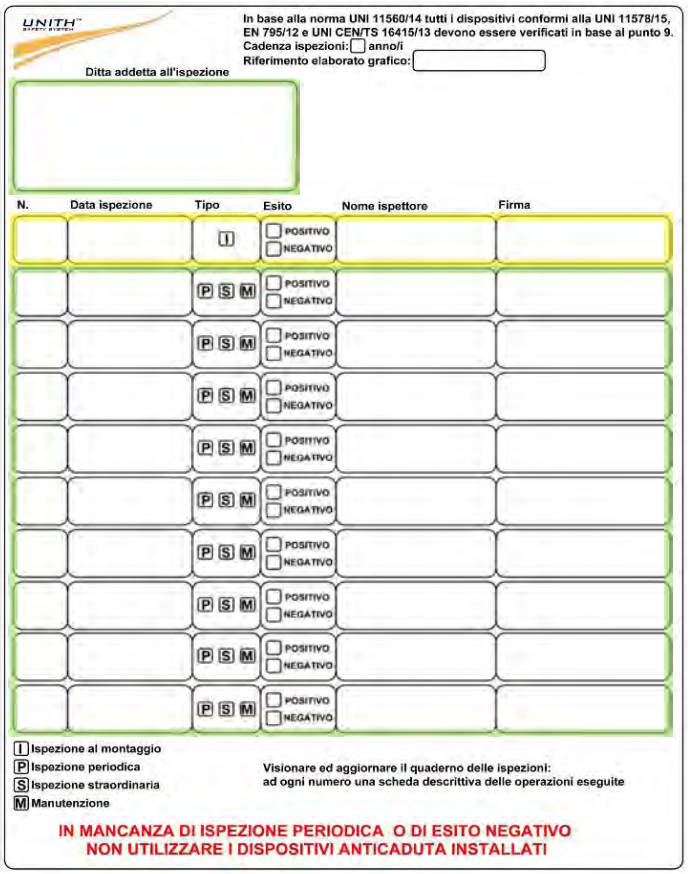

6.0 Dichiarazione di conformità e certificati

UNITH™
SAFETY SYSTEM

DICHIARAZIONE DI CONFORMITA'

Il sottoscritto Roberto Bruscuglia legale rappresentante della ditta:

Unithermo S.r.l. Via Vincenzo Monti, 47 20123 Milano,

quale produttore di dispositivi di ancoraggio

DICHIARA

che il dispositivo di ancoraggio **UNITHRAIL**

è conforme alle norme **UNI EN 795:2012 - UNI CEN-TS 16415:2013 - UNI 11578:2015**

Classe D

Le prove richieste dalla norma sono state eseguite dal Laboratorio Sigma S.r.l. di cui si allega il risultato sintetico.

Pogliano Milanese, li 09/10/2015

Firma

Operativa: Via Aldo Moro n.2 20010 Pogliano Mil. (MI)tel. 02/93540151/4373 fax.02/93549299 unith@unith.it
P.IVA/CF 12645120150 Capitale sociale: €. 70.000,00 i.v.Nr. reg. impr. 24083 Milano R.E.A. 1576588

PROVE SU DISPOSITIVI DI ANCORAGGIO PER LA PROTEZIONE CONTRO LE CADUTE	
Documento	Prospetto sintetico n. 1 dei risultati di prova contenuti nel **Rapporto di Prova n. 00913 del 09/10/2015.**
Committente	**UNITHERMO S.r.l** via Aldo Moro, 2 Pogliano Milanese (MI)
Normativa di riferimento	**UNI EN 795:2012/UNI CEN/TS 16415:2013 e UNI 11578:2015**

Foto dispositivi sottoposti a prova

Prova di deformazione e statica con forza applicata perpendicolare all'asse del profilo a T	Prova di resistenza dinamica e di integrità con forza applicata perpendicolare all'asse del profilo a T
Prova di resistenza dinamica, di integrità e deformazione e statica con forza applicata in un tratto scoperto di fune	Prova di resistenza dinamica e di integrità con forza applicata in prossimità della staffa

Lo Sperimentatore
Geom. Enzo Ribellino

Il Direttore Responsabile del Laboratorio
Dott.Ing.Marco Pompucci

Via P. Gobetti, 8 - 50013 Capalle CAMPI BISENZIO - FIRENZE - Tel. 055/89.05.519 (r.a.) - Fax 055/89.05.520
www.laboratoriosigma.it - e-mail: info@laboratoriosigma.it - pec: sigma-srl@legalmail.it
C.C.I.A.A. Firenze N. 240940 - Reg. Soc. Trib. di Firenze N.21921 - C/C Postale N.15025501 - Cod. Fisc./Part. I.V.A. 00687530489

7.0 Scheda ispezione/manutenzione

Ispezione/manutenzione

- Verificare la linearità del binario e la distanza tra i moduli (distanza di circa 2mm per consentire le dilatazione termiche degli elementi)
- Verificare lo stato dei rivetti (segni di ossidazione, corrosione o distacco)
- Verificare lo stato delle viti di fissaggio dei pannelli della copertura metallica (eventualmente serrarle o sostituirle)
- Verificare l'integrità del carrello di ancoraggio controllando il perfetto serraggio del golfare/piastrina di collegamento (coppia di serraggio 20Nm) od eventuali segni di deterioramento e fessurazione (crepe), in caso contrario non utilizzare.
- Verificare la mobilità del carrello sul binario e la presenza di eventuali attriti, in caso di blocco di qualche rotella, pulire con acqua e aria compressa, eventualmente lubrificare con spray apposito(eventuale scolorimento non pregiudica le caratteristiche prestazionali del prodotto).
- Pulizia del binario e degli altri elementi da sporcizia ed eventuale ossidazione.
- Verificare il serraggio del terminale S-Block (eventuale scolorimento non pregiudica le caratteristiche prestazionali del prodotto)

SCHEDA N°	**SCHEDA DI ISPEZIONE DISPOSITIVI ANTICADUTA** SECONDO NORME: UNI 11560:2014 PUNTI 9 E 10 ; UNI 11578:2015 APPENDICE A		
RICHIEDENTE / COMMITTENTE:	Nome/ragione sociale :		
	Indirizzo :		
	Comune :	CAP:	Provincia:
Indirizzo Fabbricato	Indirizzo :		
	Comune :	CAP:	Provincia:
Data installazione		**Riferimento Elaborato Grafico**	
Tipo di ispezione	☐ Ispezione al montaggio ☐ Ispezione Periodica ☐ Ispezione Straordinaria ☐ Manutenzione		

COMPONENTE	CONTROLLO	TIPO DI ISPEZIONE				VALUTAZIONE	
		NON VALUTATA	VISIVA	FUNZIONALE	STRUMENTALE	POSITIVA	NEGATIVA
DISPOSITIVI DI ANCORAGGIO	Impermeabilizzazione	☐	☐	☐	☐	☐	☐
	Usura	☐	☐	☐	☐	☐	☐
	Ossidazione/corrosione	☐	☐	☐	☐	☐	☐
	Deformazione dei componenti	☐	☐	☐	☐	☐	☐
	Deformazioni anomale della fune	☐	☐	☐	☐	☐	☐
	Tensionamento fune	☐	☐	☐	☐	☐	☐
	Serraggio dadi e bulloni a vista	☐	☐	☐	☐	☐	☐
	Stato delle eventuali parti mobili	☐	☐	☐	☐	☐	☐
	Pulizia	☐	☐	☐	☐	☐	☐
STRUTTURA DI SUPPORTO E FISSAGGIO	Infiltrazioni	☐	☐	☐	☐	☐	☐
	Ancoranti	☐	☐	☐	☐	☐	☐
	Fessure / corrosione e/o degrado	☐	☐	☐	☐	☐	☐
	Idoneità strutturale	☐	☐	☐	☐	☐	☐
	Tarli, muffe, ammaloramenti	☐	☐	☐	☐	☐	☐
	Pulizia	☐	☐	☐	☐	☐	☐

NOTE:

DATA ISPEZIONE	NOME ISPETTORE : Firma _____

Sarà cura e responsabilità del proprietario dell'immobile mantenere le attrezzature installate in buono stato al fine del mantenimento nel tempo delle necessarie caratteristiche di solidità e resistenza. L'ispezione e l'eventuale manutenzione devono essere affidate a personale qualificato ed eseguite con le modalità e la periodicità indicata dal produttore dei dispositivi in accordo con la Norma UNI 11560:2014 Punto 9 e 10 e UNI 11578:2015 Appendice A.
Si raccomanda un programma di ispezioni periodiche con cadenza annuale; l'installatore declina ogni responsabilità per il mancato rispetto delle cadenze delle manutenzioni programmate indicate.

Unithermo S.r.l. Via Aldo Moro, 2 20010 Pogliano Milanese (MI)
Ph: +39 0293540151 unith@unith.it www.unith.it