UNITH™
SAFETY SYSTEM

LIBRETTO D'ISTRUZIONI E MONTAGGIO

CONTIENE CERTIFICATO

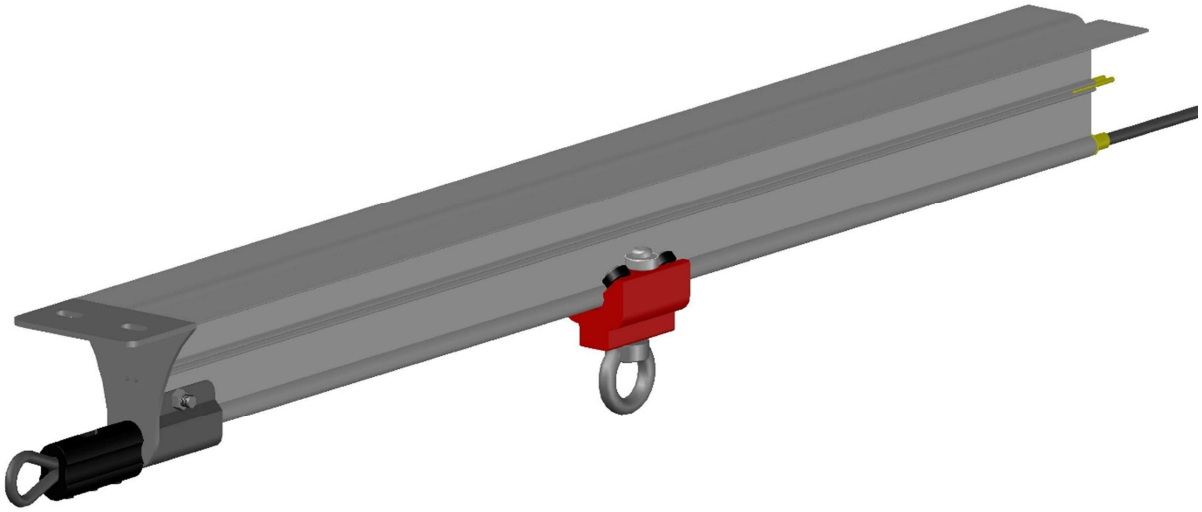

UNITHrails 23

Dispositivo Classe d UNI EN 795/02 UNI 11578/15 TS16415

UNITH ™

Componenti:

Binario in alluminio spessore 2/4 mm con tubolare d.15 mm con anima in fune inox AISI 316 7X7 trefoli (carico di rottura: 38 kN); sistema di bloccaggio funi S-Block in alluminio.

Carrello FOLLOW1 in alluminio anodizzato 6063 con 6 cuscinetti in acciaio inox, bulloneria e golfare in acciaio inox.

Avvertenze preliminari:

Sequenza di montaggio :

- Rivettare il binario o imbullonare in modo da garantire 1100 Kg di estrazione al ml (rivetti strutturali 4.8 garantiscono circa 300 Kg cadauno, mentre viti M8 Cl.4.8 circa 1200 kg)* (vedere dati produttori); in ogni caso il fissaggio deve avvenire ogni 100 cm.
- infilare la fune (fig.01) inserendo la boccola di centraggio in ottone, inserire le spine per giuntare il binario successivo lasciando uno spazio di 2 mm tra ogni spezzone da 3 m di binario per consentire le dilatazioni termiche.
- Procedere con il binario successivo e fissarlo al supporto come da soluzione scelta, procedere fino alla lunghezza desiderata, poi eventualmente tagliare l'ultimo pezzo a misura.ù

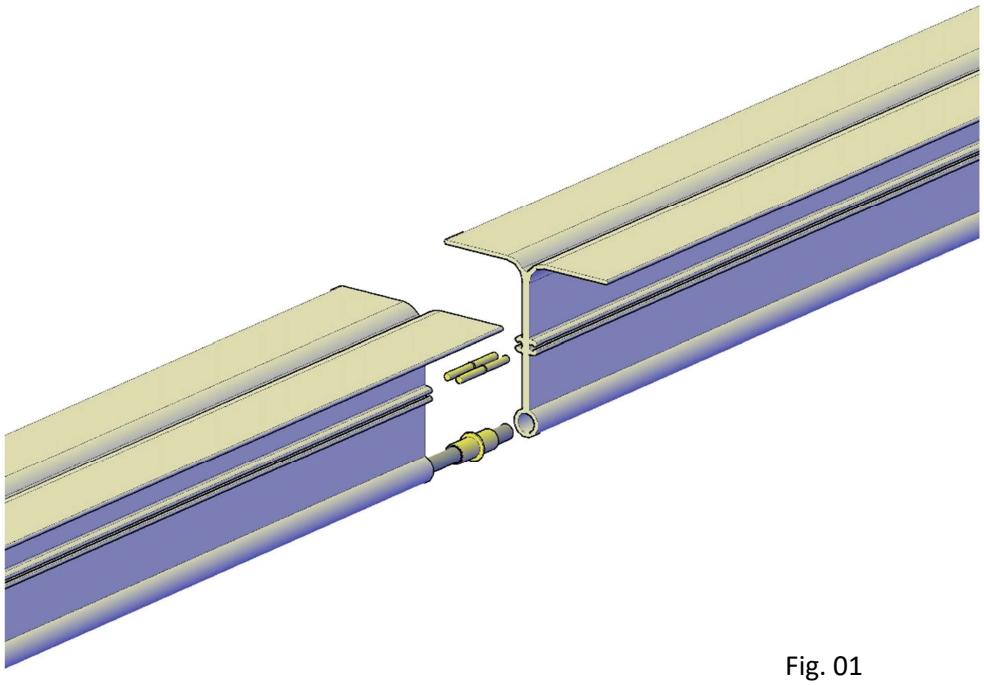

Fig. 01

- Inserire il carrello FOLLOW1 (fig.03)
- Ad ogni estremità della fune infilare la staffa di rinforzo, poi il serracavo "S-BLOCK", serrare prima la vite centrale e poi le altre due (tutte a 20Nm)

Fig. 02

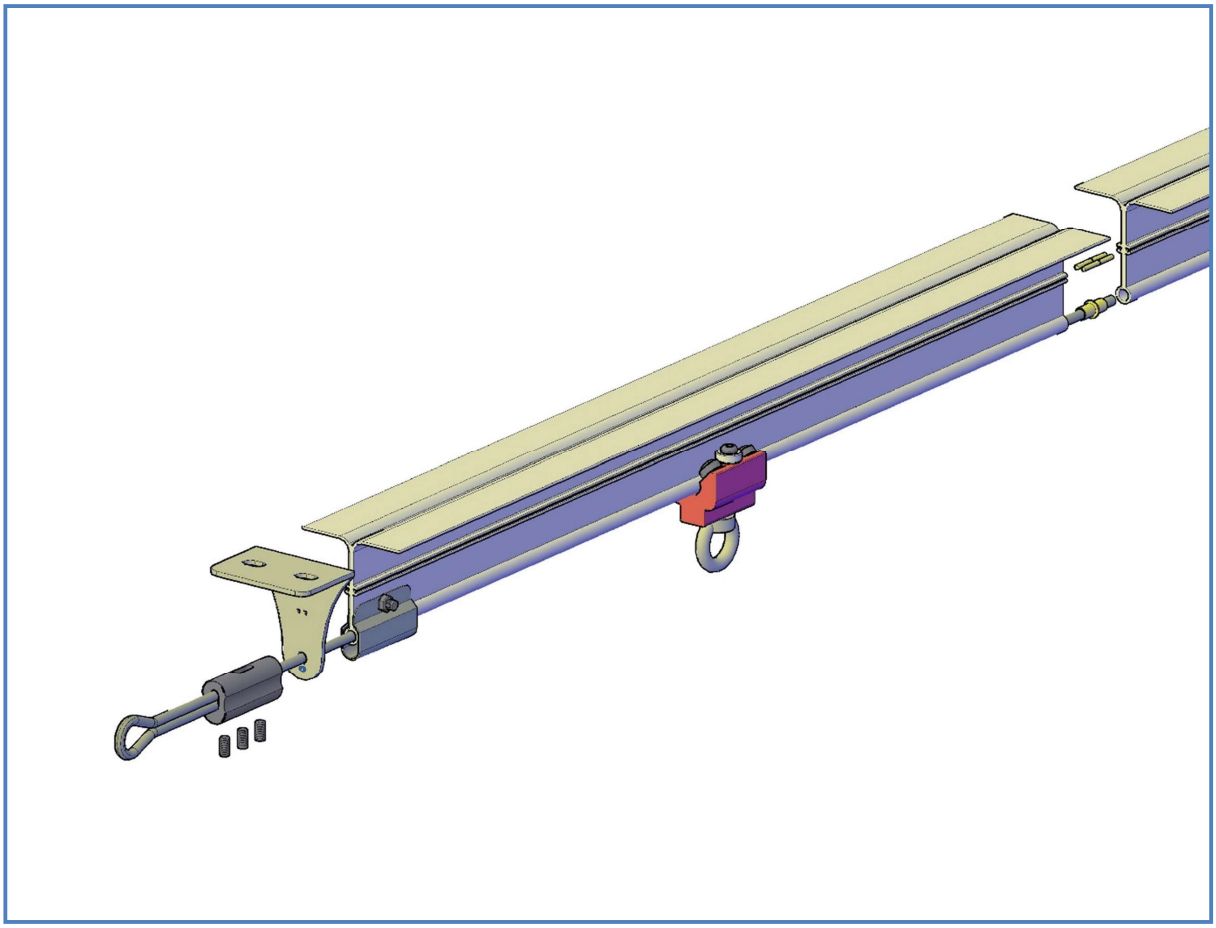

Utilizzo

Verificare sempre che il binario sia stato ispezionato, controllando la targhetta, in caso contrario non utilizzare.

Il binario è utilizzabile da 2 persone contemporaneamente, ognuna allacciata ad un carrello FOLLOW1.

Lavorare sempre perpendicolarmente al binario per evitare eventuale effetto pendolo.

Manutenzione

Il binario non richiede particolare manutenzione, comunque ogni anno verificare:

- Il corretto serraggio del fermo fune S-BLOCK (controllare prima la vite centrale poi le due esterne a 20Nm)
- Pulizia del binario da sporcizia ed eventuale ossidazione.
- Controllo carrello FOLLOW 1 ed eventuale lubrificazione dei cuscinetti con spray adeguato

Ispezione

- Verificare la linearità del binario
- Verificare lo stato dei bulloni
- Effettuare la manutenzione come sopra

UNITH™

DICHIARAZIONE DI CONFORMITA'

Il sottoscritto Roberto Bruscuglia legale rappresentante della ditta:

Unithermo S.r.l. Via Vincenzo Monti, 47 20123 Milano,

quale produttore di dispositivi di ancoraggio

DICHIARA

che il dispositivo di ancoraggio **UNITHRAIL**

è conforme alla norma **UNI EN 795/02 UNI 11578/15 classe D.**

Le prove richieste dalla norma sono state eseguite dal Laboratorio Sigma S.r.l..

Pogliano Milanese, li 09/10/2015 Firma

Laboratorio SIGMA s.r.l. – *Prove su Materiali da Costruzione dal 1973*
Autorizzazione Ministero delle Infrastrutture e Trasporti (Legge 1086/71 art. 20)
D. M. n° 6786 del 15.10.2014 • Riconoscimento RINA - Associato A.L.I.G.
Sistema Gestione Qualità Certificato RINA ISO 9001:2008

PROVE SU DISPOSITIVI DI ANCORAGGIO PER LA PROTEZIONE CONTRO LE CADUTE

Documento	Prospetto sintetico n. 1 dei risultati di prova contenuti nel **Rapporto di Prova n. 00914 del 09/10/2015.**	
Committente	**UNITHERMO S.r.l** via Aldo Moro, 2 Pogliano Milanese (MI)	
Normativa di riferimento	**UNI EN 795:2012/ UNI CEN/TS 16415:2013 E UNI 11578:2015**	
Dispositivo di ancoraggio tipo	**D**	Dispositivo di ancoraggio che impiega una linea di ancoraggio rigida che devia dall'orizzontale per non più di 15°
Data esecuzione delle prove	22 Giugno 2015	
Campioni di prova	Prelevati e consegnati dal Committente	

Dati Generali del Dispositivo

Dispositivo di ancoraggio tipo D denominato " **UNITH RAIL S**" (COD.UNITH33S) costituito da elementi così descritti:
- binario rigido costituito da profilo a "T" 10 cm h. 4,2/10 cm lunghezza 3 m spessore 2 mm;
- carrello scorrevole tipo apribile UNITH33LX e fisso UNITH33C;
- staffe di fissaggio in acciaio inox spessore 2 mm

Sono state eseguite tutte le prove previste dalle Norme UNI EN 795:2012/UNI CEN/TS 16415:2013 e UNI 11578:2015 per l'utilizzo da parte di 2 utilizzatori.

Foto dispositivo

RISULTATI DELLE PROVE

DEFORMAZIONE	1)Carichi statici applicati ai dispositivi	F = 0.97 kN	valore di norma $0.70^{+0.10}$ kN
	2)Carichi statici applicati ai dispositivi	F = 2.00 kN	
	Tempo di applicazione	t = 1 minuto	valore di norma $1^{+0.25}$ minuti
	1)Deformazione permanente perpendicolare	f = 0 mm	valore di norma < 10 mm
	2)Deformazione permanente perpendicolare	f = 1 mm	
RESISTENZA DINAMICA E INTEGRITA'	**PROVA CON MASSA DA 200 kg PER 2 UTILIZZATORI SIMULTANEI**		
	Massa di caduta utilizzata	M = 200 kg	valore di norma 200±1 kg
	Distanza libera di caduta della massa	H = 0.44 m	-
	Picco di carico al punto di ancoraggio con forza applicata perpendicolare all'asse del profilo a T in alluminio F = 7,73 kN Spostamento di picco punto di ancoraggio= 60 mm Spostamento permanente punto di ancoraggio= 4 mm		
	Prova di integrità: carico applicato dopo caduta massa da 200 kg = 634 kg Tempo: 3 min		valore di norma >600 kg valore di norma $3^{+0.25}$ minuti
	I dispositivi hanno fermato la caduta della massa e l' hanno tenuta sollevata dal suolo; successivamente sono stati applicati carichi statici mantenuti costanti per 3 minuti: i dispositivi hanno sopportato i carichi applicati.		
RESISTENZA STATICA	Carichi statici applicati ai dispositivi(centro, staffa)	F = 12,17 kN	valore di norma 12^{+1} kN
	Tempo di applicazione	t = 3,5 minuti	valore di norma $3^{+0.25}$ minuti
	IL DISPOSITIVO HA SOSTENUTO IL CARICO STATICO APPLICATO		

LE PROVE EFFETTUATE CONFERMANO I REQUISITI RICHIESTI PER IL DISPOSITIVO TIPO D

Via P. Gobetti, 8 - 50013 Capalle CAMPI BISENZIO - FIRENZE - Tel. 055/89.85.519 (r.a.) - Fax 055/89.85.520
www.laboratoriosigma.it - e-mail: info@laboratoriosigma.it - pec: sigma-srl@legalmail.it
C.C.I.A.A. Firenze N. 240843 - Reg. Soc. Trib. di Firenze N.21921 - C/C Postale N.18025501 - Cod. Fisc./Part. I.V.A. 00667530483

Unithermo S.r.l. Via Aldo Moro, 2 20010 Pogliano Milanese (MI)
Ph: +39 0293540151 unith@unith.it www.unith.it