UNITH®
SAFETY SYSTEM

UNITH 10A

Gancio Scala

conforme al D.lsg 81/08

LIBRETTO
DI ISTRUZIONI
E MONTAGGIO

1.0 Premessa

Il presente libretto di istruzioni fornisce tutte le indicazioni necessarie per l'installazione e l'utilizzo del dispositivo UNITH10.

1.1 Avvertenze Generali

Per l' utilizzo:
Prima di accedere alla copertura ed utilizzare il dispositivo, consultare il presente fascicolo.
Si sconsiglia l'utilizzo dei dispositivi in presenza di condizioni meteorologiche avverse tali da mettere in pericolo la sicurezza dei lavoratori.
Non utilizzare i dispositivi come sostegno in fase di lavoro, essi devono trattenere l'operatore solo nell'eventualità di una caduta.
Utilizzare i dispositivi di ancoraggio solo per lavori di piccola entità; durante tale intervento interdire l'area sottostante (soggetta a possibili cadute di oggetti) al passaggio di persone e mezzi.
Utilizzare i dispositivi solo se in perfetta efficienza.

Per il montaggio:
Prima di iniziare il montaggio consultare il presente libretto di istruzioni.
Per la manipolazione dei prodotti utilizzare sempre guanti, scarpe antinfortunistiche e quant'altro necessario per la sicurezza.

Importante:
Sostituire sempre l'intero sistema se soggetto a deformazioni dovute a cause accidentali od antropiche e qualora venisse compromessa la stabilità.

1.2 Garanzia

UNITH™ garantisce l'ottima qualità dei propri prodotti e la loro perfetta efficienza.
In presenza di vizi di fabbricazione si impegna a sostituire i componenti difettosi presso il rivenditore che ha effettuato la vendita.

La garanzia ha validità:
- 30 anni per tutti i dispositivi in acciaio inox A2-A4 (AISI 304-316);
- 10 anni per tutti i dispositivi con zincatura a caldo;

dalla data di acquisto dei prodotti.

Cause di decadenza:
- Montaggio od uso non conforme alle indicazioni riportate nel presente libretto di istruzioni (contenuto nella confezione di ogni prodotto);
- Deformazioni causate da errato collaudo, uso improprio od eventuale caduta dell'operatore;
- Utilizzo di componenti non di produzione UNITH™

1.3 Responsabilità

I dispositivi UNITH™ devono essere impiegati unicamente per gli usi per i quali sono stati concepiti e progettati.
Si declina ogni responsabilità per danni a persone o cose riconducibili ad un uso differente.

2.0 Elementi Costitutivi

2.1 Contenuto della Confezione

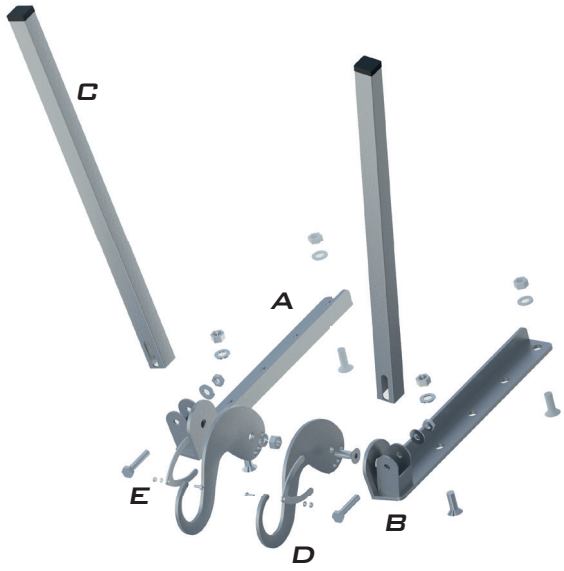

A - Staffa in acciaio zincato a caldo per il fissaggio alla struttura della copertura
B - Snodo in alluminio anticorodal
C - Braccetto in alluminio anticorodal 30x30 h.50 cm
D - Gancio sagomato di fissaggio scala in acciaio inox burattato
E - Dispositivo anti-impigliamento in acciaio inox burattato

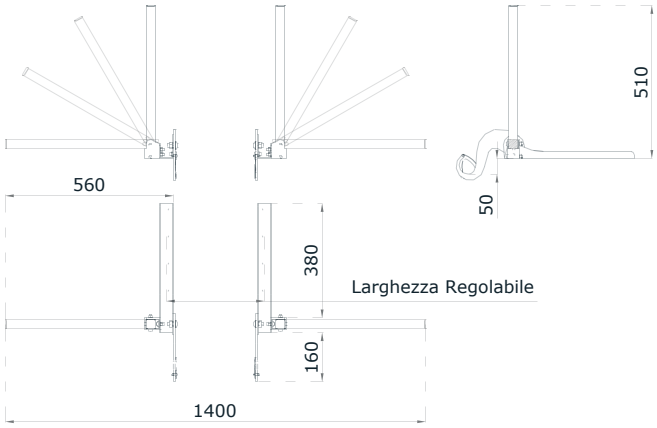

2.2 Composizione

Tutti i nostri prodotti in acciaio (Fe 360) sono zincati a caldo in conformità alla norma UNI EN ISO 1461:2009 con uno spessore locale di rivestimento minimo 70µm ed uno spessore medio di rivestimento di minimo 85µm; tutti i componenti utilizzati per l'assemblaggio sono anch'essi zincati a caldo (viti, rondelle , dadi, ecc.) e conformi alla normativa UNI EN ISO 10684:2005 con spessore locale di rivestimento minimo 40µm ed uno spessore medio di rivestimento di 50µm. Occorre infatti che la bulloneria abbia la stessa protezione alla corrosione del prodotto sul quale viene applicata, altrimenti vi saranno perdite di prestazioni, sicurezza strutturale e il danno causato da colature di ruggine di questi elementi. Tutti i nostri prodotti colorati sono dapprima zincati a caldo e poi verniciati a polvere in modo da garantire la massima qualità e durabilità. Tutti i nostri prodotti in acciaio inox sono realizzati in acciaio austenitico X5 CrNi 18-10 (A2-AISI304) con finitura mediante burattatura.
Su tutti i nostri prodotti viene apposto una marchiatura indelebile attraverso un sistema a micro percussione oppure laser.

2.3 Avvertenze Preliminari

Il gancio scala è adatto a bloccare in posizione scale a pioli conformi alle normative in vigore; rispettare tutte le regole in materia ed inparticolare il d.lgs 81/08.
Il gancio possiede varie regolazioni in modo da essere posizionato nella maniera più ergonomica possibile.

3.0 Schema di Montaggio

3.1 Sequenza di Montaggio

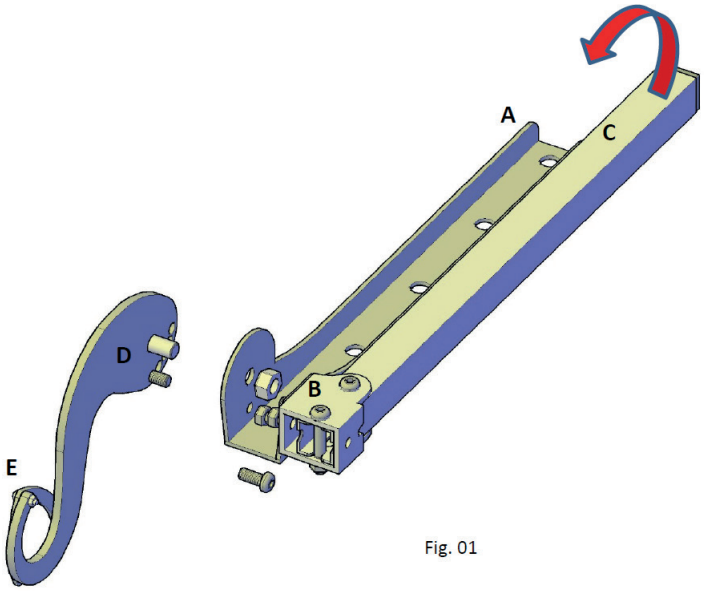

Fig. 01

- Ruotare il braccetto (**C**) di 90° (fig.01).

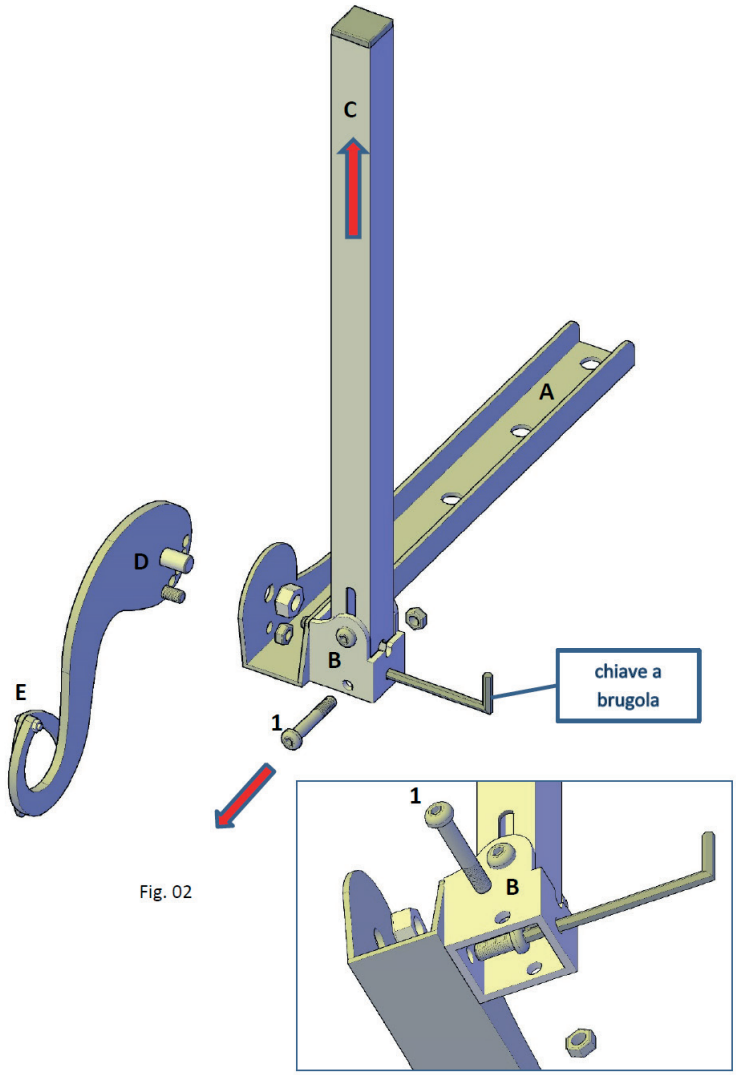

Fig. 02

- Alzare il bracetto (**C**), sfilandolo dallo snodo (**B**) di circa 2 cm

- Togliere la vite (**1**)

- Inserire sotto allo snodo (**B**) la vite M8 in dotazione ed utilizzando il foro allineato serrare la vite con la chiave a brugola al suo dado opposto

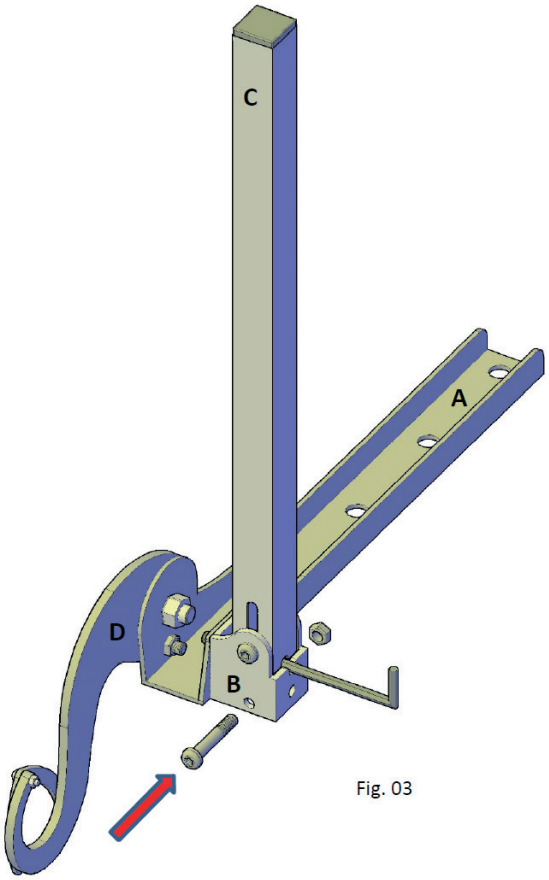

Fig. 03

- Serrare la vite superiore alzando al massimo il braccetto (**C**)

- Inserire la vite **1** e serrare

- Unire il gancio sagomato (**D**) alla staffa (**A**) utilizzando la vite M12

- Inclinare il gancio sagomato (**D**) a piacimento e bloccare lo stesso con la vite sottostante M8

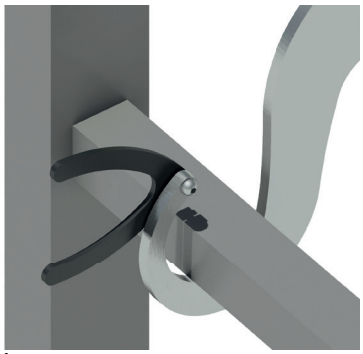
Fig. 04

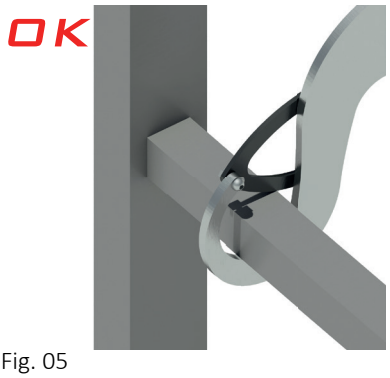

Fig. 05

- Posizionare l'ultimo o il penultimo gradino nella sede del gancio sagomato (fig.04)

- Chiudere il dispositivo anti-impigliamento (fig.05)

- Alzare i braccetti (**C**) verticalmente (fig.6)

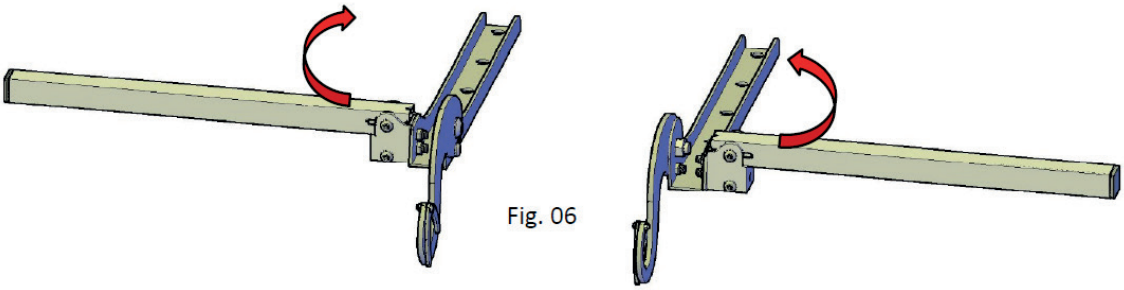
Fig. 06

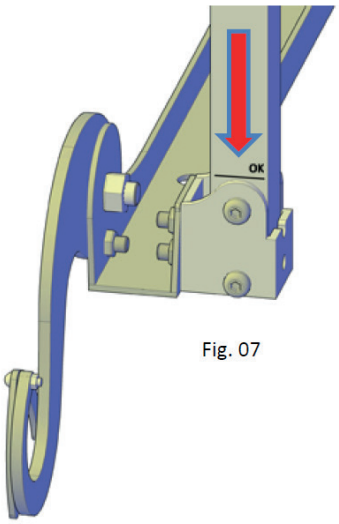

Fig. 07

- Inserire i braccetti (**C**) fino alla riga "OK" (fig.07)

ATTENZIONE:

verificare attentamente che i braccetti siano perfettamente inseriti nella loro sede prima di utilizzarli

3.3 Istruzioni di Utilizzo

- Afferrare con entrambe le mani i braccetti e controllare che siano perfettamente innestati spingendo verso il basso.

- A questo punto si può salire e ridiscendere per poi ripiegare il tutto eseguendo le istruzioni inverse.

- Non rimuovere gli anti impigliamento prima di scendere, la scala si potrà rimuovere dal basso semplicemente spingendo verso l'alto.

4.0 Manutenzione

Il gancio è costruito con materiali di alta qualità quindi non richiede particolare manutenzione, comunque prima di utilizzarlo verificare:
- Il corretto posizionamento della bulloneria ed il serraggio
- Eventuali deformazioni per uno scorretto utilizzo precedente
- Quando necessario pulire con acqua

5.0 Produttore

UNITH™ è un marchio registrato di:

Unithermo S.r.l.
Via Aldo Moro, 2
20010 - Pogliano Milanese (MI) Italy
Tel 0293540151 Fax: 0293549299
www.unith.it
unith@unith.it

Unithermo S.r.l. - via Aldo Moro, 2 20010 Pogliano Milanese (MI)
Tel. +39 0293540151 unith@unith.it www.unith.it